Essentiel

Notice d'utilisation

Pour vous aider à bien vivre votre achat

Lave linge

QUELLAVELINGE.COM

SOMMAIRE

CONSIGNES DE SECURITE 2

FICHE PRODUIT 4

DESCRIPTION DE L'APPAREIL 5

INSTALLATION 9

RACCORDEMENTS 11

BRANCHEMENT ELECTRIQUE 13

PREPARATION POUR LE LAVAGE 14

UTILISATION 17
Première utilisation 17
Procédure de lavage 17
Choisir un programme 17
1) Choix d'un programme 18
2) Choix des fonctions complémentaires 19
Annuler un programme 24
Fin du programme 24

NETTOYAGE ET ENTRETIEN 25

GUIDE DE DEPANNAGE 28

TABLEAU DES PROGRAMMES & OPTIONS 32
Tableau des programmes 32
Tableau des options 33
Tableau des consommations 33

QUELLAVELINGE.COM

Vous venez d'acquérir un produit de la marque ***Essentiel b*** et nous vous en remercions. Nous apportons un soin particulier au design, à l'ergonomie et à la simplicité d'usage de nos produits. Nous espérons que ce lave-linge vous donnera entière satisfaction.

CONSIGNES DE SECURITE

Lisez attentivement ces instructions avant d'utiliser l'appareil et conservez-les pour pouvoir les consulter lorsque vous en aurez besoin.

Usage prévu

• Cet appareil est destiné à un **usage domestique uniquement**. Ne l'utilisez pas à des fins commerciales ou industrielles ou pour d'autres buts que celui pour lequel il a été conçu.

• Ne lavez en machine que les articles pouvant supporter ce traitement. Suivez les indications de lavage se trouvant sur les étiquettes des vêtements.

• Cet appareil n'est pas prévu pour être utilisé par des personnes (y compris les enfants) dont les capacités physiques, sensorielles ou mentales sont réduites, ou des personnes dénuées d'expérience ou de connaissance, sauf si elles ont pu bénéficier, par l'intermédiaire d'une personne responsable de leur sécurité, d'une surveillance ou d'instructions préalables concernant l'utilisation de l'appareil.

• Veillez à ce que les enfants ne jouent pas avec l'appareil.

• Tenez les matériaux d'emballage hors de la portée des enfants.

• Les petits animaux domestiques peuvent se glisser dans le tambour du lave-linge. Contrôlez le tambour avant de mettre l'appareil en fonctionnement.

Sécurité électrique

• Avant de brancher votre appareil, assurez-vous que la tension électrique de votre domicile corresponde à celle indiquée sur la plaque signalétique de l'appareil.

• Cet appareil est muni d'une prise de terre. Il doit être branché sur une prise murale équipée d'une prise de terre, correctement installée et reliée au réseau électrique conformément aux normes en vigueur.

• N'utilisez pas de rallonge ou de multiprise avec cet appareil.

• Débranchez toujours le lave-linge avant de procéder à son nettoyage et à son entretien.

• Ne tirez jamais sur le cordon d'alimentation pour le débrancher mais toujours au niveau de la fiche.

• En cas d'absence ou de non utilisation prolongée, débranchez toujours la prise de courant et fermez le robinet d'arrivée d'eau.

• Ne touchez jamais la prise avec les mains mouillées. Ne mettez pas en marche le lave-linge si le cordon d'alimentation ou la prise est endommagé(e).

• Si le câble d'alimentation de cet appareil est endommagé, il doit être remplacé par votre revendeur, son service après-vente ou une personne de qualification similaire afin d'éviter tout danger.

OBELINE.COM

Avant de mettre en route le lave-linge, vérifiez que :

- **Il est installé conformément aux instructions d'installation**
- **Tous les raccordements (eau, électricité) et la prise de terre sont conformes aux normes locales et/ou aux autres normes en vigueur.**

Installation

• Avant la première utilisation, veillez à ce que le système de vidange et d'approvisionnement en eau soit adapté. Si ce n'est pas le cas, confiez les travaux nécessaires à l'installation de l'appareil à un plombier qualifié.

• Il est très important que les tuyaux d'arrivée d'eau et de vidange ne soient pas pliés, coincés, ou cassés lorsque l'appareil est installé.

• Les tuyaux d'alimentation et de vidange doivent toujours être conservés dans un bon état.

• N'ouvrez jamais le filtre alors qu'il y a encore de l'eau dans le tambour.

Première mise en service

• Avant la première utilisation de votre lave-linge, il est recommandé de lancer un programme de lavage court à vide (sans linge) avec ½ mesure de détergent dans le compartiment lavage.

Utilisation

• Ne mettez pas dans le lave-linge des articles tachés avec de l'essence, de l'alcool, du trichloréthylène, etc. Si vous utilisez de tels détachants, attendez que le produit soit évaporé avant de placer les articles dans le tambour.

• Ne lavez pas en machine le linge avec baleines, les tissus non ourlés ou déchirés.

Réparations

• **Ne modifiez pas ou n'essayez pas de modifier les caractéristiques de cet appareil. Cela représenterait un danger pour vous.**

• **Confiez tous les travaux de maintenance à un personnel qualifié.**

• En cas de dysfonctionnement qui ne peut être résolu grâce aux informations fournies dans cette notice : éteignez l'appareil, débranchez-le, fermez le robinet d'arrivée d'eau et contactez le centre de service après-vente de votre magasin revendeur.

Economies d'énergie

• Vous ferez des économies d'énergie et d'eau si vous respectez les capacités maximum de linge indiquées pour chaque programme ou si vous effectuez des lavages de linge moins sale, ou des programmes journaliers et courts.

• Contrôlez régulièrement la pompe de vidange et le bac à produits lessiviels. Utilisez votre lave-linge aux heures creuses.

• Diminuez sensiblement les quantités de lessive.

Mise au rebut

• Si vous procédez à la mise au rebut de votre ancien appareil, mettez hors d'usage ce qui pourrait représenter un danger : coupez le câble d'alimentation au ras de l'appareil et neutralisez le dispositif de fermeture du hublot.

• Vous pouvez consulter votre agent local ou le centre de collecte des déchets solides de votre municipalité pour en savoir plus sur la procédure à suivre afin de vous débarrasser de votre appareil.

DUELAVELINGE.COM

FICHE PRODUIT

Désignation	Valeur	Unité
Marque	Essentiel b	
Référence du modèle	ELF912 D1	
Capacité nominale	9	kg
Nombre de programmes de lavage	15	
Départ différé	Oui	
Durée maximum du départ différé	23	h
Dimensions (L x P x H)	59,7 x 58,2 x 84,5	cm x cm x cm
Poids	78,5	kg
Classe d'efficacité énergétique	A+	
Consommation d'énergie de **275 kWh par an**, sur la base de 220 cycles de lavage standard par an pour les programmes coton à 60 °C et à 40 °C à pleine charge et à demi-charge, et de la consommation des modes à faible puissance. La consommation réelle d'énergie dépend des conditions d'utilisation de l'appareil.		
Tension et fréquence	220-240 V~ 50 Hz	
Intensité	10	A
Puissance	2200	W
Consommation d'énergie ($E_{t,60}$, $E_{t,60½}$, $E_{t,40½}$) du programme « coton standard à 60 °C » à pleine charge et à demi- charge et du programme « coton standard à 40 °C » à demi-charge.	$E_{t,60}$: 1,53 $E_{t,60½}$: 1,06 $E_{t,40½}$: 0,82	KWh
Consommation d'énergie en mode « arrêt »	1	W
Consommation d'énergie en mode « laissé sur marche »	2	W
Pression d'eau maximum	10 bars / 1 MPa	
Pression d'eau minimum	1 bar / 0,1 MPa	
Consommation d'eau de **12820 litres par an**, sur la base de 220 cycles de lavage standard par an pour les programmes coton à 60 °C et à 40 °C à pleine charge et à demi-charge. La consommation réelle d'eau dépend des conditions d'utilisation de l'appareil.		
Classe d'efficacité d'essorage B sur une échelle allant de G (appareils les moins efficaces) à A (appareils les plus efficaces).		
Vitesse d'essorage maximale	1200	Tours/min
Taux d'humidité résiduelle	53	%
Les programmes « coton standard à 60 °C » et « coton standard à 40 °C » correspondent au lavage du linge en coton normalement sale. Ces programmes sont les plus efficaces en termes de consommation combinée d'eau et d'énergie.		
Durée du programme « coton standard à 60 °C » à pleine charge	210	minutes
Durée du programme « coton standard à 60 °C » à demi-charge	175	minutes
Durée du programme « coton standard à 40 °C » à demi-charge	165	minutes
Durée du mode « laissé sur marche »	-	minutes
Option « ½ charge » *Capacité variable automatique	Oui*	
Intégrable	Non	

QUELLAVELTINGE.COM

DESCRIPTION DE L'APPAREIL

Description de l'appareil

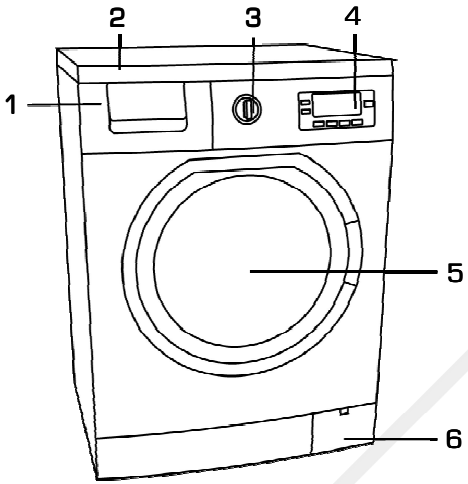

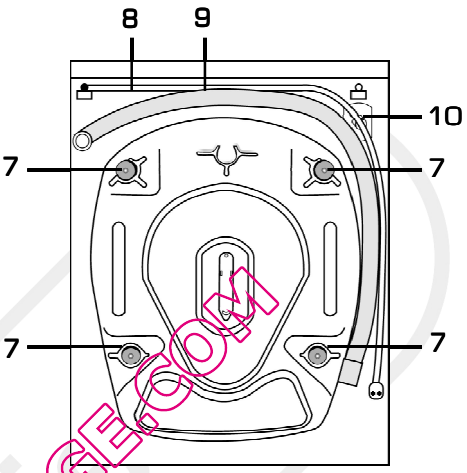

1. Bac à produits lessiviels
2. Top
3. Bouton de sélection des programmes
4. Ecran d'affichage
5. Hublot
6. Trappe d'accès à la pompe de vidange (filtre)
7. Vis de bridage (transport)
8. Cordon d'alimentation
9. Tuyau de vidange
10. Embouchure pour tuyau d'arrivée d'eau

QUELLAVELINGE.COM

Description du bandeau de commandes

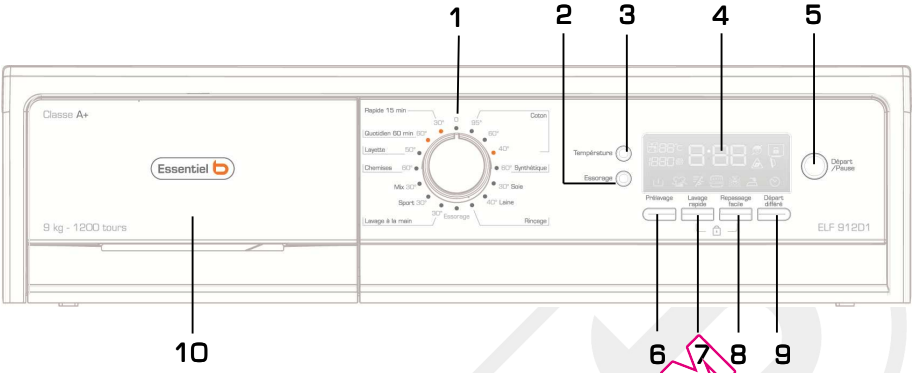

1. Bouton de sélection des programmes
2. Touche de sélection de la température
3. Touche de sélection de la vitesse d'essorage/ arrêt cuve pleine
4. Ecran d'affichage
5. Touche Départ/Pause
6. Touche de sélection de l'option Prélavage
7. Touche de sélection de l'option Lavage rapide
8. Touche de sélection de l'option Repassage facile
9. Touche de sélection du Départ différé
10. Tiroir à produits (pour le détergent et l'adoucissant)

QUELLAVEINGE.COM

Description de l'écran d'affichage

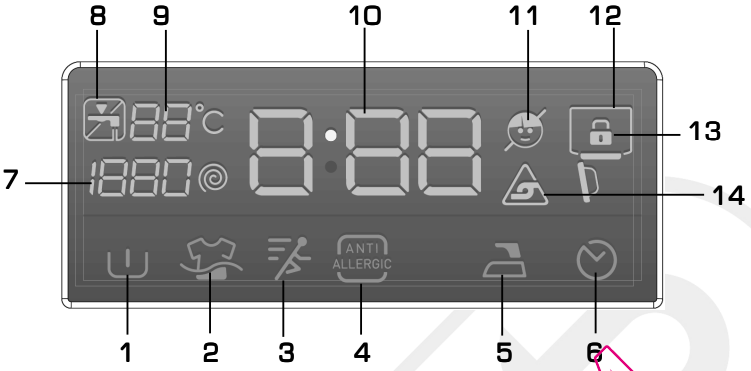

1. Option prélavage sélectionnée
2. Option arrêt cuve pleine sélectionnée
3. Option lavage rapide sélectionnée
4. Option antiallergique (incluse dans le programme sélectionné)
5. Option repassage facile sélectionnée
6. Option départ différée sélectionnée
7. Vitesse d'essorage sélectionnée (en tours/minute)
8. Arrivée d'eau à contrôler
9. Température de l'eau de lavage (en °C)
10. Temps restant (en heures et minutes)
11. Sécurité enfant activée
12. Hublot verrouillé
13. Ouverture du hublot possible
14. Filtre de vidange à vérifier

QUELLAVELINGE.COM

L'écran affiche :

- la température d'eau de lavage (9),
- la vitesse d'essorage (7),
- le temps de lavage restant (10),
- les options sélectionnées (1, 2, 3, 4, 5, 6, 11),
- si le hublot est ouvert ou fermé (13) et verrouillé (12).

L'écran vous prévient s'il y a un problème sur votre lave-linge (8, 14).

A la fin du programme, l'écran vous informe que le programme choisi est terminé en affichant « END » (fin).

Le bac à produits lessiviels

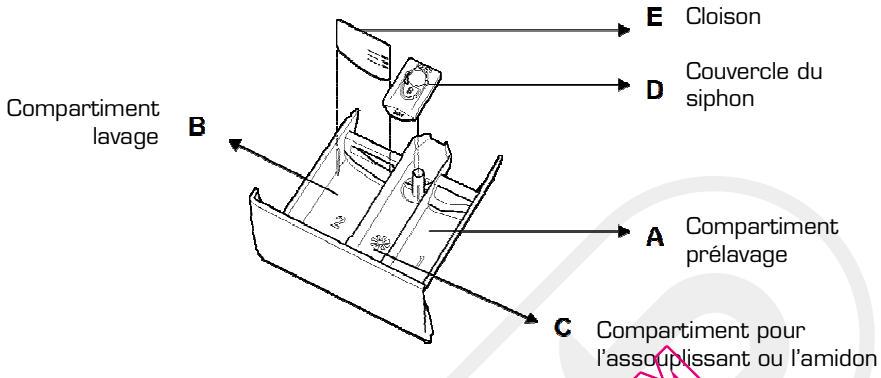

Il comprend trois compartiments :

- le compartiment **prélavage** (**A**)
- le compartiment **lavage** (**B**)
- le compartiment pour **l'assouplissant** ou **l'amidon** (**C**) **(ne dépassez pas le repère maximum indiqué)**

N'ouvrez jamais le bac à produits lorsque votre lave-linge fonctionne !

• Le **compartiment lavage** comporte une **cloison** (**E**). Si vous utilisez de la lessive liquide, insérez cette cloison. Dosez la quantité de lessive liquide en vous aidant des graduations présentes sur la cloison. Si vous utilisez de la lessive en poudre, retirez la cloison.

• Si vous ne faites pas de prélavage, vous pouvez aussi mettre la lessive directement dans le tambour.

• Une lessive liquide ou un assouplissant qui reste longtemps au contact de l'air sèchera et collera au bac à produits. Pour éviter cet inconvénient, versez le détergent et l'assouplissant dans le bac à produits juste avant de démarrer le lavage.

GUELAVELINGE.COM

INSTALLATION

Débrider l'appareil

IMPORTANT : Les vis de sécurité servant à prévenir tout dommage interne lors du transport doivent être retirées avant de faire fonctionner le lave-linge ! Dans le cas contraire, l'appareil sera endommagé et ceci n'est pas couvert par la garantie.

[Fig.1]

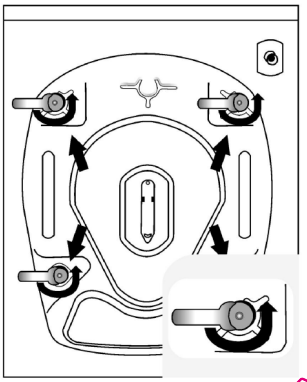

1. Desserrez les 4 vis de bridage en les tournant vers la gauche à l'aide d'une clé adaptée (voir **figure 1**).
2. Retirez les 4 vis de bridage (ensemble complet de 3 pièces) en les tirant vers l'extérieur (voir **figure 2**).
3. Bouchez les orifices avec les caches en plastique fournis (voir **figure 3**).

Conservez les vis de bridage. Elles pourront vous servir lors d'un transport ultérieur de votre lave-linge.

[Fig.2]

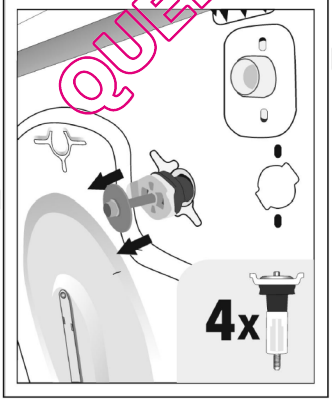

[Fig.3]

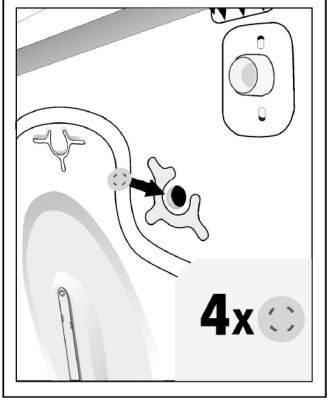

QUELAVELINGE.COM

Lieu d'installation approprié

• <u>N'installez jamais votre appareil sur un tapis ou des surfaces similaires : l'air doit toujours pouvoir circuler librement autour de l'appareil.</u>

• Pour un fonctionnement silencieux et sans vibration, l'appareil doit être placé sur un sol résistant (pouvant supporter la charge de l'appareil) dont la surface sera propre et sèche afin d'éviter que l'appareil ne glisse.

• Veillez également à ce que le lave-linge ne touche pas le mur ou les meubles environnants.

• N'installez pas votre appareil dans une pièce où la température est inférieure ou égale à 0°C. **Pour un fonctionnement optimal, installez votre appareil dans une pièce à vivre.**

• Veillez à ne pas poser l'appareil sur son cordon d'alimentation.

• Si vous disposez d'un sèche-linge de dimensions identiques, vous pouvez le placer au-dessus du lave-linge.

Réglage des pieds

• Mettez l'appareil à niveau en tournant les pieds réglables. Contrôlez la mise à niveau à l'aide d'un niveau à bulle.

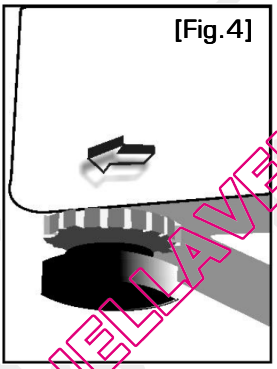
[Fig.4]

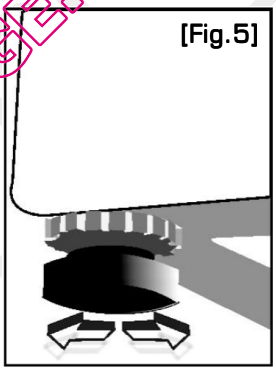
[Fig.5]

QUELLAVELINGE.COM

1. Desserrez l'écrou de réglage en plastique (voir **figure 4**).
2. Effectuez le réglage en tournant les pieds vers le haut ou vers le bas (**fig.5**).
3. Lorsque le lave-linge est stable et à niveau, serrez les écrous de réglage en plastique en les tournant vers le haut.

• Ne placez jamais de carton, cale en bois ou d'éléments similaires sous votre lave-linge pour compenser des irrégularités de niveau du sol.

RACCORDEMENTS

Raccordement à l'arrivée d'eau

Votre lave-linge est prévu pour être raccordé sur une arrivée d'eau froide.

Pour le raccordement du lave-linge à l'arrivée d'eau, utilisez exclusivement des tuyaux neufs ; de vieux tuyaux ou des tuyaux usés ne doivent pas être réutilisés.

Pour un fonctionnement correct du lave-linge, la pression d'eau à l'arrivée doit être comprise entre 0,1 MPa (1 bar) et 1 MPa (10 bars).

1. Prenez le flexible d'alimentation en eau qui se trouve dans le tambour et vissez l'écrou du raccord coudé à l'embout fileté situé à l'arrière du lave-linge (**figure 6**).
2. À l'autre extrémité du flexible, raccordez le tuyau d'alimentation d'eau froide sur un raccord fileté et vérifiez qu'il est correctement serré (voir **figure 7**).

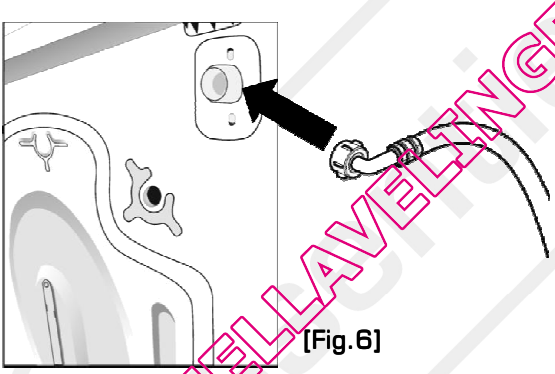

[Fig.6]

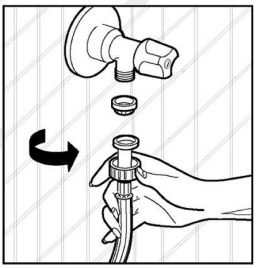

[Fig.7]

QUELLAVELINGE.COM

• Si l'appareil est branché à des conduites neuves ou n'ayant pas été utilisées depuis un certain temps, laissez couler l'eau pendant quelques minutes avant de brancher le tuyau d'arrivée d'eau.
• Vous éviterez ainsi que des dépôts de sable ou de rouille puissent obstruer le filtre placé à l'entrée du tuyau d'arrivée d'eau et de l'électrovanne.

3. Serrez les 2 raccords **à la main** assez fermement pour éviter les fuites.

• Une fois les branchements effectués, vérifiez l'absence de fuites au niveau des raccords en ouvrant entièrement le robinet.

• Contrôlez que le tuyau d'arrivée d'eau n'est pas plié, fissuré ou écrasé.

Raccordement du tuyau de vidange

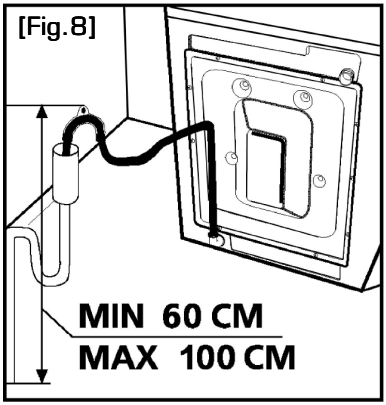

• L'extrémité du tuyau de vidange (crosse de vidange) peut être directement fixée à l'évacuation d'eau (la dimension de la canalisation doit être d'au moins 4 cm ainsi, vous éviterez tout risque de siphonage) ou à un dispositif spécial installé sur le système d'écoulement du lavabo (il doit être correctement fixé).

• L'embouchure du flexible de vidange doit se trouver au moins à 60 cm et au plus à 100 cm du sol.

• Ne rallongez pas le tuyau de vidange en ajoutant des éléments supplémentaires.

• Contrôlez que le tuyau de vidange n'est pas plié, écrasé ou étiré.

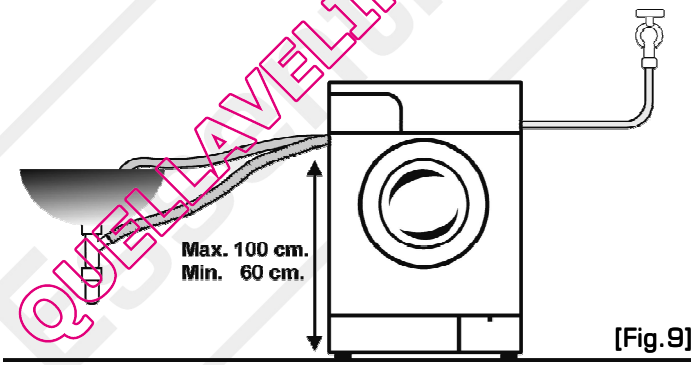

QUELLAVELINGE.COM

BRANCHEMENT ELECTRIQUE

• Branchez votre lave-linge sur une prise de terre, correctement installée et reliée au réseau électrique conformément aux normes en vigueur.

• Ce lave-linge ne peut être branché qu'en 220 - 240 V~ monophasé 50 Hz.
• Calibre du fusible : 10 ampères.

• **Avant de brancher votre appareil, assurez-vous que la tension électrique de votre domicile corresponde à celle indiquée sur la plaque signalétique de l'appareil. Vérifiez que les fusibles ainsi que l'installation électrique domestique sont en mesure de supporter la charge de l'appareil (voir la plaque signalétique de l'appareil).**

• N'utilisez pas de rallonge ou de multiprise avec cet appareil.

• La **prise du cordon d'alimentation** doit être facilement accessible après l'installation de l'appareil.

• **Si le câble d'alimentation de cet appareil est endommagé, il doit être remplacé par votre revendeur, son service après-vente ou une personne de qualification similaire afin d'éviter tout danger.**

QUELLAVELINGE.COM

Tri du linge et conseils de lavage

• Triez votre linge en fonction du type de textile (coton, synthétique, délicat, laine, etc.), des couleurs, des températures de lavage et du degré de salissure.

• Respectez toujours les conseils figurant sur les étiquettes des vêtements.

LAVAGE			
Lavage normal à 95°C	Lavage délicat à 60°C	Lavage à la main	Ne pas laver
Les chiffres dans les symboles indiquent les températures de lavage maximales à ne pas dépasser. Le trait sous les symboles requiert un lavage délicat.			
REPASSAGE			
Repassage à température faible (110°C)	Repassage à température moyenne (150°C)	Repassage à température élevée (200°C)	Ne pas repasser
Les points dans les symboles indiquent la température maximale à ne pas dépasser.			
NETTOYAGE A SEC		**CHLORAGE**	
Nettoyage à sec autorisé	Ne pas nettoyer à sec	Chlorage autorisé	Chlorage non autorisé
Les lettres dans les symboles désignent des protocoles de lavage à l'attention des professionnels (pressing, blanchisserie, etc.).			
SECHAGE			
Les points dans les symboles de séchage en machine indiquent la température de séchage autorisée.	Séchage à basse température	Séchage à température normale	Ne pas sécher au sèche-linge
	Sécher sur un cintre	Sécher à plat	Suspendre humide

CUELLAVELINGE.COM

• Séparez impérativement le linge blanc du linge de couleur.
• Lavez séparément le linge de couleur neuf car il risque de déteindre au premier lavage.
• Videz les poches et ôtez tous les corps étrangers comme les pièces de monnaie, épingles de sûreté, broches, vis, etc. Elles peuvent provoquer des dégâts importants si elles sont laissées dans le linge.
• Fermez les fermetures à glissière et les boutons des vêtements.
• Rassemblez les petits articles comme les chaussettes, ceintures, etc. dans un filet de lavage ou une taie d'oreiller.

• Ne lavez les produits étiquetés « lavables en machine » ou « lavables à la main » qu'avec un programme adapté.
• Lavez les pantalons, T-shirts et pulls à l'envers.
• Retirez les crochets des rideaux (métalliques ou plastiques) avant de les laver.

Chargement du linge

• Ouvrez le hublot (porte) de votre lave linge.
• Introduisez le linge déplié pièce par pièce dans votre lave linge en veillant à bien le répartir.

Ne surchargez pas l'appareil.
Veuillez respecter les capacités maximum recommandées pour chaque programme (Cf. tableau des programmes).

Ci-dessous, quelques exemples de poids moyen du linge :

TYPE DE LINGE	POIDS (gr)
Petite serviette éponge	200
Grande serviette éponge	700
Drap 1 place	500
Drap 2 places	700
Peignoir de bain	1200
Housse de couette	1500
Taie d'oreiller	200
Sous-vêtements	100
Nappe	250
Jean adulte	800g à 1kg

@ELLAMELINGE.COM

• En refermant le hublot de votre lave linge, vérifiez qu'aucun vêtement n'est resté coincé entre la porte et le joint du hublot.
• Pour bien fermer le hublot, vous devez le pousser jusqu'à ce que vous entendiez un « clic » indiquant qu'il est bien fermé.
• Fermez soigneusement le hublot sinon l'appareil ne démarrera pas le programme de lavage.

Système de détection ½ charge automatique

Ce lave-linge possède un système de détection automatique de demi-charge. Si vous mettez la moitié ou moins de la capacité totale de votre lave-linge, l'option « Lavage rapide » se déclenche automatiquement afin de réaliser des économies d'eau et d'énergie. Le symbole s'affiche à l'écran. Il est normal que le temps du programme s'ajuste dans ce cas.

A NOTER : Le fait d'insérer du linge mouillé dans l'appareil déclenchera également la fonction ½ charge. N'introduisez que du linge sec dans l'appareil.

Pour annuler l'option ½ charge, vous pouvez appuyer sur la touche « Lavage rapide » dès que l'appareil détecte la ½ charge ; le cycle reprendra alors son cours normal.

Le hublot

Le hublot est verrouillé pendant le fonctionnement du programme. Son ouverture est possible à la fin du programme après quelques minutes d'attente.
Laissez le hublot entrouvert lorsque l'appareil n'est pas utilisé. Ceci dans le but de préserver le joint du hublot et d'éviter l'apparition de mauvaises odeurs.

Choix du type de détergent

Utilisez uniquement des produits lessiviels destinés au lavage en machine.

• Le type de détergent à utiliser dépend du type et de la couleur du tissu. Utilisez des détergents différents pour les vêtements colorés et les vêtements blancs.
• Lavez les lainages avec un détergent spécial adapté.

Dosage du détergent et de l'assouplissant

• Afin de réaliser des économies d'eau et d'énergie et de contribuer à la protection de l'environnement :
- ✓ dosez les lessives en poudre ou liquides suivant les recommandations indiquées sur l'emballage,
- ✓ adaptez la dose de détergent à la quantité de linge, au degré de salissure et à la dureté de l'eau,
- ✓ appliquez un produit détachant avant le lavage sur les taches persistantes,
- ✓ sélectionnez un programme court à basse température pour laver le linge peu sale.

• Pour le linge légèrement sale, n'effectuez pas de prélavage et versez une petite quantité de détergent dans le compartiment lavage.
• Pour le linge très sale, sélectionnez un programme avec prélavage ; versez ¼ de la dose de détergent dans le compartiment prélavage et la quantité restante dans le compartiment lavage.

Assouplissant

• Versez l'assouplissant dans le compartiment prévu à cet effet dans le bac à produit.
• Utilisez les proportions recommandées sur l'emballage. Un surdosage de produit assouplissant pourrait occasionner des traces indélébiles sur le linge.

Ne dépassez jamais le repère de niveau « MAX » indiqué dans le compartiment sinon, l'assouplissant s'écoulera dans l'eau de lavage via le siphon.

CHEZLAVELINGE.COM

• Les assouplissants très concentrés doivent être dilués avec un peu d'eau avant d'être versés dans le bac à produits. Un assouplissant très concentré bouche le siphon et empêche l'écoulement du produit.

Dureté de l'eau

- Si l'eau distribuée dans votre région a une dureté supérieure à 14°fH, nous vous recommandons d'utiliser un produit pour éviter les dépôts de calcaire.
- Pour connaître la dureté de l'eau de votre ville, renseignez-vous auprès de votre compagnie locale des eaux ou déterminez-la à l'aide d'une bande test de mesure de la dureté de l'eau.

UTILISATION

Première utilisation

Lors des essais et tests de fabrication, de l'eau peut rester dans votre lave-linge. Pour vidanger l'eau, effectuez un programme d'essorage seul.

Avant la première utilisation, il est recommandé de lancer un programme de lavage court à vide (sans linge) avec ½ mesure de détergent dans le compartiment lavage.

Procédure de lavage

- Branchez l'appareil sur une prise secteur.
- Ouvrez le robinet d'arrivée d'eau.
- Ouvrez le hublot.
- Introduisez le linge déplié dans le tambour.
- Fermez le hublot. Vous devez entendre un « clic » indiquant que le hublot est bien fermé.
- Ajoutez le détergent et l'assouplissant dans le bac à produits.

Choisir un programme

• Choisissez un **programme de base** selon le type de linge et la température de lavage ou un **programme partiel** (essorage ou rinçage). Reportez-vous au tableau des programmes.

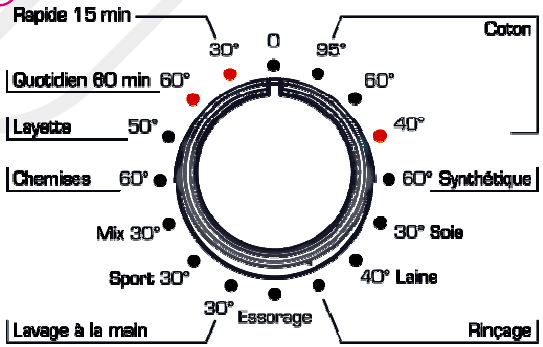

QUELAVELINGE.COM

• Vous pouvez également sélectionner des **fonctions complémentaires** en appuyant sur les touches situées autour de l'écran d'affichage.

Note : Vous pouvez modifier votre sélection à volonté avant d'appuyer sur la touche « Départ/Pause ».

• Appuyez sur la touche « Départ/Pause » pour lancer le programme.
• Le temps restant jusqu'à la fin du programme s'affiche à l'écran.
• La porte est verrouillée.

1) Choix d'un programme

Programmes	Type de linge
Coton	Linge en coton ou en lin (draps, serviettes de bain, linge de toilette, etc.) sale (60°C) ou très sale (90°C)
Synthétique	Linge synthétique ou mixte très sale
Soie	Linge en soie, peu sale, portant une étiquette « lavable en machine »
Laine	Lainages portant une étiquette « lavable en machine »
Rinçage	Pour effectuer un rinçage supplémentaire après le lavage. Vous pouvez utiliser ce programme pour tous les textiles.
Essorage	Pour effectuer un essorage supplémentaire après le lavage. Vous pouvez utiliser ce programme pour tous les textiles.
Lavage à la main	Linge délicat portant une étiquette « lavage à la main »
Sport	Pour les vêtements de sport
Mix	Vous pouvez laver ensemble les textiles en coton/lin, synthétique et couleur.
Chemises	
Layette	Pour le linge de bébé
Quotidien 60 min	Lavage quotidien pour tous vos textiles
Rapide 15 min	Programme rapide pour tout type de textiles peu sales. **Remarque** : vous devrez mettre moins de lessive que pour les autres programmes car la durée de lavage est raccourcie.

QUELAVELINGE.COM

2) Choix des fonctions complémentaires

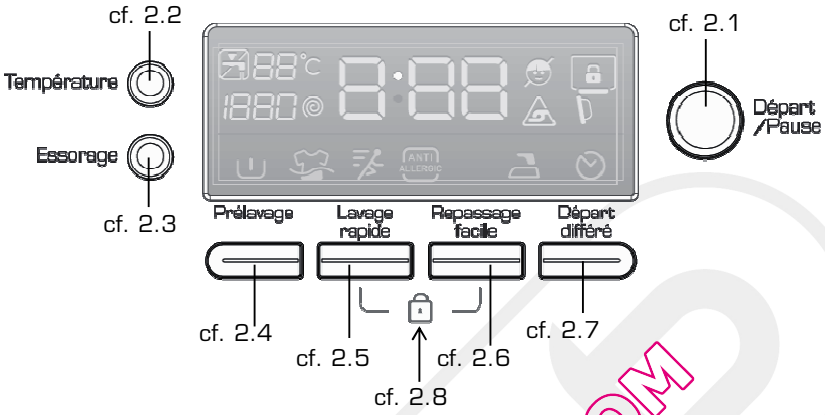

Avant le démarrage du programme, vous pouvez choisir une ou plusieurs fonctions complémentaires.

1. Sélectionnez un programme.
2. Appuyez sur la (ou les) touche(s) de fonction désirée(s).

• Si le symbole de la fonction s'affiche à l'écran, la fonction que vous avez choisie est activée.
• Si le symbole de la fonction clignote, la fonction ne peut pas être activée.

Raisons possibles :
- La fonction choisie n'est pas compatible avec le programme de lavage choisi.
- La fonction que vous désirez n'est pas compatible avec une autre fonction que vous avez déjà choisie.
- La fonction que vous avez choisie est déjà terminée dans le cycle de lavage choisi.

2.1) La touche « Départ/Pause »

• Appuyez sur la touche « Départ/Pause » pour démarrer ou mettre en pause un programme.
• En mode pause, l'affichage du temps restant ainsi que les symboles du hublot ouvert ou fermé clignotent.
• Une minute après avoir démarré le programme, le symbole du hublot ouvert s'éteint et le symbole du hublot verrouillé s'allume comme indiqué ci-dessous :

Hublot ouvert

Hublot verrouillé

QUELAVELINGE.COM

2.2) La touche de sélection de la température

La touche « Température » vous permet de régler la température de lavage de chaque programme.

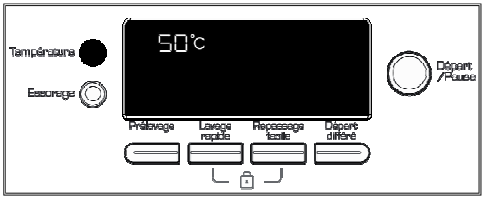

Lorsque vous tournez le bouton de sélection des programmes, l'écran affiche la température maximum possible pour chaque programme.

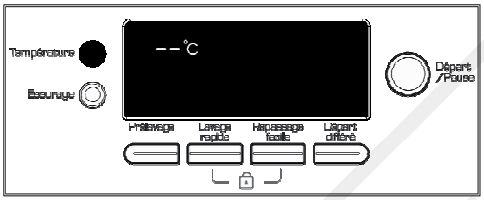

Vous pouvez réduire la température maximum jusqu'au lavage à froid (- -) en appuyant plusieurs fois sur la touche « Température ». Si vous avez manqué la température que vous souhaitiez sélectionner, continuez à appuyer sur cette touche jusqu'à la température désirée.

2.3) La touche de sélection de la vitesse d'essorage/arrêt cuve pleine

La touche « Essorage » vous permet de régler la vitesse d'essorage et de sélectionner un arrêt cuve pleine.

Lorsque vous sélectionnez un programme, l'écran affiche la **vitesse d'essorage maximum possible** pour ce programme.

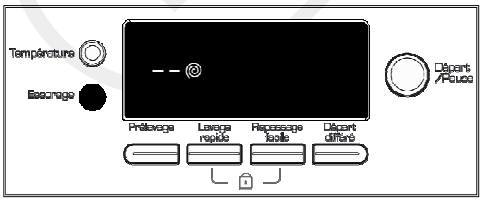

Vous pouvez réduire progressivement la vitesse d'essorage jusqu'à l'**annulation de l'essorage** en appuyant plusieurs fois sur la touche « Essorage ».

QUELLAVELINGE.COM

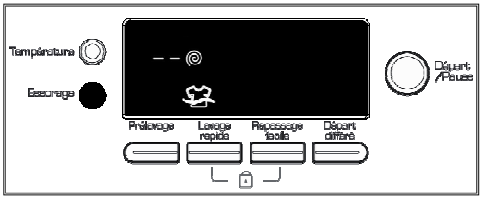

Si vous souhaitez que votre linge ne soit pas essoré et reste dans la dernière eau de rinçage, vous pouvez utiliser la fonction « **arrêt cuve pleine** ». Pour sélectionner cette fonction, appuyez une fois supplémentaire sur la touche « essorage » jusqu'à ce que le symbole soit affiché à l'écran.

Si vous désirez retirer votre linge, appuyez sur la touche « Départ/Pause ». Le programme se termine en vidant l'eau mais sans faire d'essorage.

Si vous souhaitez faire l'essorage, vous avez deux possibilités :

1. Sélectionnez la vitesse d'essorage en appuyant sur la touche « Essorage » puis, appuyez sur la touche « Départ/Pause ». Le lave-linge va effectuer le cycle d'essorage sélectionné puis, procéder à une vidange.

2. Replacez le bouton de sélection des programmes sur la position « O ». Choisissez le programme d'essorage seul. Vous pouvez réduire la vitesse d'essorage (voir ci-dessus). Démarrez le programme en appuyant sur la touche « Départ/Pause ».

2.4) La touche Prélavage

Si vous appuyez sur cette touche, vous ajoutez un prélavage au lavage principal. Utilisez cette option **pour le linge très sale**. Lorsque vous utilisez cette fonction, vous devez mettre de la lessive dans le compartiment prélavage du bac à produits.

2.5) La touche Lavage rapide

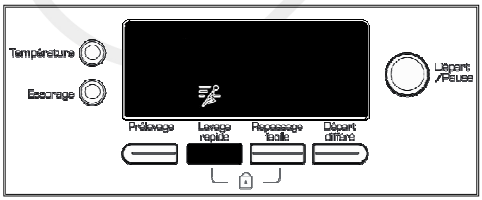

Si vous appuyez sur cette touche, le temps de lavage sera réduit. Utilisez cette option **pour le linge peu sale**. Le symbole s'affiche à l'écran.

QUELLAVELINGE.COM

NOTE : Si vous mettez la moitié (ou moins) de la capacité totale du programme, le lave-linge déclenche automatiquement le système de détection ½ charge et réduit le temps du programme et les consommations d'énergie et d'eau.

Pour annuler l'option lavage rapide, appuyez de nouveau sur la touche « Lavage rapide ».
Vous pouvez annuler cette option uniquement avant le début du programme.

2.6) La touche Repassage facile

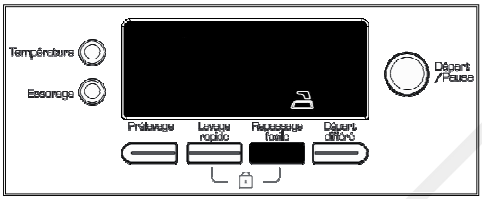

Après l'essorage final, le tambour effectue des rotations afin que le linge soit moins chiffonné pour favoriser le repassage facile.

2.7) La touche Départ différé

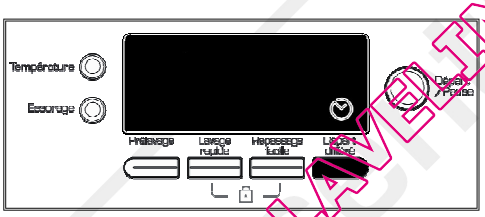

Cette fonction vous permet de lancer un programme de lavage en différé. Le départ peut être différé de 30 minutes à 23 heures.

QUELLAVELINGE.COM

Pour programmer un départ différé :
1. Choisissez un programme en tournant le bouton de sélection des programmes.
2. Appuyez une fois sur la touche « Départ différé ». L'écran affiche « 0.5h ».
3. Appuyez de nouveau sur la touche « Départ différé » jusqu'au départ différé souhaité.
4. Pour enregistrer votre réglage et lancer le programme en différé, appuyez sur la touche « Départ/Pause ».
5. Le décompte de temps avant le départ du programme s'affiche à l'écran.

Les intervalles de départ différé sont :
- Entre 30 minutes et 2 heures : une demi-heure,
- entre 2 heures et 23 heures : une heure.

Au cours du réglage, si vous avez manqué la durée de départ différé que vous souhaitez, vous devez continuer à appuyer sur la touche jusqu'à ce que vous arriviez à nouveau à la durée que vous souhaitez.

Pour annuler le départ différé, appuyez une fois sur la touche « Départ différé ».

NOTE : Si vous éteignez l'appareil (bouton de sélection des programmes sur la position « O »), le départ différé sera annulé.

2.8) Sécurité enfants (verrouillage des touches)

Votre lave-linge est équipé d'une fonction de sécurité enfants. Cette fonction permet de verrouiller les touches de programmation (excepté la position « O » (arrêt) du bouton de sélection des programmes) lors du fonctionnement d'un programme afin qu'il ne soit pas modifié.

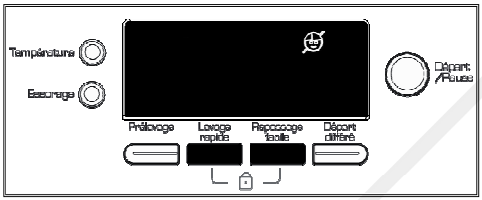

Pour activer la sécurité enfants, appuyez simultanément sur les touches « Lavage rapide » et « Repassage rapide » pendant 3 secondes minimum. Le symbole s'affiche à l'écran.

Lors d'un programme en cours, si vous tournez le bouton de sélection des programmes sur un autre programme, le programme initial continuera de fonctionner.

Par contre, si vous placez le bouton de sélection des programmes sur la position « O », le programme s'arrête (arrêt de l'appareil). Le cycle reprendra là où il s'était arrêté lorsque vous rallumerez l'appareil.

Pour désactiver la sécurité enfants, appuyez simultanément sur les touches « Lavage rapide » et « Repassage rapide » pendant 3 secondes minimum. Le symbole disparaît.

2.9) La fonction antiallergique (rinçage supplémentaire)

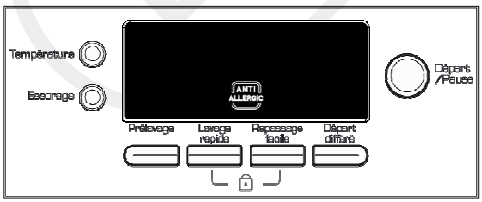

Lorsque vous choisissez le programme « Layette », le lave-linge effectue automatiquement un rinçage supplémentaire. Le symbole ANTI ALLERGIC s'affiche à l'écran.

QUELLAVELINGE.COM

Annuler un programme

Si vous souhaitez annuler un programme en cours, placez le bouton de sélection des programmes sur la position « O » (arrêt). Le lave-linge arrêtera le lavage et effectuera une vidange.

Vous pouvez sélectionner un autre programme et continuer le lavage.

Fin du programme

L'appareil s'arrête automatiquement lorsque le programme est terminé.
L'écran affiche « END » (fin).

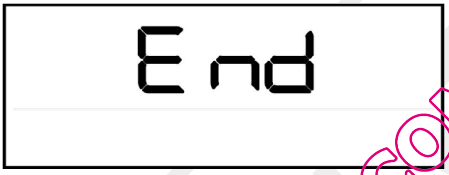

NOTE : Au bout de 2 minutes, l'écran se mettra en veille automatiquement. L'écran se rallume si vous appuyez sur n'importe quelle touche.

- Lorsque le symbole s'affiche, vous pouvez ouvrir le hublot et sortir le linge.

Le hublot peut être ouvert

- Après avoir sorti le linge, laissez le hublot et le bac à produit entrouverts pour que l'intérieur de l'appareil sèche.
- Placez le bouton de sélection des programmes sur la position « O » (arrêt).
- Débranchez le câble d'alimentation de la prise de courant.
- Fermez le robinet d'arrivée d'eau.

QUELLAVELINGE.COM

NETTOYAGE ET ENTRETIEN

Avant de procéder au nettoyage ou à l'entretien, débranchez l'appareil de la prise de courant !

• Nettoyez le **corps de l'appareil** avec un chiffon doux et un détergent léger (type liquide vaisselle).
• N'utilisez pas de produits détergents abrasifs ou de solvants.

Le tambour

Ne laissez pas de pièces métalliques telles que des aiguilles, des agrafes ou des pièces de monnaie à l'intérieur de l'appareil. Ces pièces entraînent la formation de taches de rouille dans le tambour.
Pour éliminer ces taches de rouille, utilisez un produit sans chlore et suivez les instructions du fabricant de ce produit. Ne nettoyez jamais les taches de rouille en utilisant des éponges abrasives ou des objets rugueux similaires.

Nettoyage du bac à produits lessiviels

Avec le temps, les lessives peuvent causer une formation de résidus dans le bac à produits et dans son support. Retirez le bac à produits de temps en temps pour nettoyer les résidus accumulés.

1. **Pour retirer le bac**, tirez-le jusqu'à sa butée.

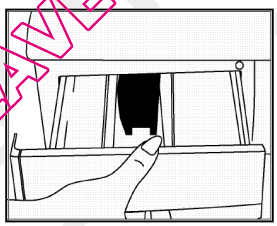

2. Continuez à tirer en appuyant sur le couvercle du siphon à l'intérieur du bac puis, retirez le bac de son logement.

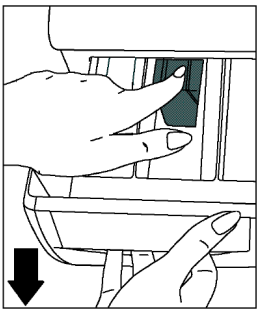

QUELLAVELINGE.COM

3. Passez le bac à produits sous l'eau courante. A l'aide d'une petite brosse, retirez les restes de lessive agglomérés puis, essuyez-le avec un chiffon doux et sec.
4. Replacez le bac à produits dans son logement lorsqu'il est sec.

Les filtres d'arrivée d'eau

Votre lave-linge est équipé de 2 filtres au niveau du tuyau d'alimentation qui empêchent les impuretés et corps étrangers de pénétrer dans la machine. L'un est situé dans le raccord côté appareil et l'autre coté robinet. Si le lave-linge n'est pas suffisamment alimenté en eau malgré l'ouverture du robinet, nettoyez ces filtres.

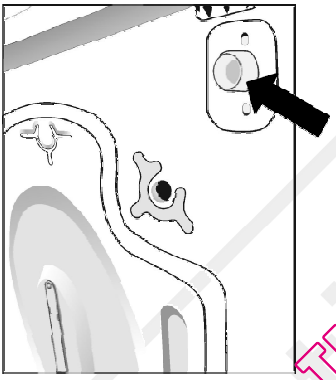

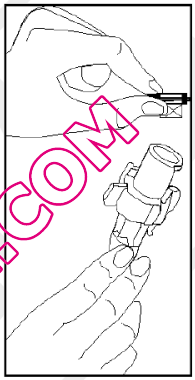

QUELLAVELINGE.COM

1. Démontez le tuyau d'arrivée d'eau des 2 cotés.
2. Retirez le filtre du raccord d'arrivée d'eau côté appareil (à l'aide d'une pince) et lavez-le soigneusement à l'aide d'une petite brosse.
3. Nettoyez le filtre du tuyau d'arrivée d'eau côté robinet en le retirant manuellement avec le joint.
4. Après avoir nettoyé les filtres, remettez-les en place de la même manière.

ATTENTION : Il est impératif de vérifier ces filtres régulièrement, car ils s'encrassent au fur et à mesure du passage de l'eau à cause des microparticules contenues dans l'eau du robinet. Ces filtres peuvent se boucher et mettre en panne l'électrovanne. Par conséquent, votre machine peut prendre de l'eau continuellement. **Les pannes qui résultent de ces causes n'entrent pas dans le cadre de garantie.**

Le filtre de la pompe de vidange

Le filtre de vidange protège la pompe de vidange utilisée pour évacuer l'eau sale. Il empêche les saletés diverses de venir obstruer le corps de la pompe et de la bloquer.

• Il est recommandé de nettoyer le filtre de vidange **tous les 2 à 3 mois** (selon utilisation).

Pour nettoyer le filtre de pompe :

ATTENTION : RISQUE DE BRULURES !
L'eau présente dans la pompe peut être chaude. Attendez que l'eau ait refroidi.

1. Débranchez l'appareil de la prise de courant.
2. Ouvrez la trappe en appuyant sur la partie inférieure (voir **fig.10**).
3. Avant d'ouvrir le couvercle du filtre, placez un récipient sous la trappe ouverte pour empêcher que l'eau résiduelle présente dans l'appareil ne s'écoule par terre.
4. Desserrez le couvercle du filtre en le faisant tourner dans le sens inverse des aiguilles d'une montre (voir **fig.11**) et laissez l'eau couler.
5. Nettoyez complètement le filtre et son support sous l'eau courante. Procédez à une vérification manuelle de la rotation de la turbine.
6. Après nettoyage de la pompe, remettez le couvercle du filtre et resserrez-le dans le sens des aiguilles d'une montre. Serrez-le correctement mais sans forcer afin d'assurer l'étanchéité. N'oubliez pas que si vous ne fixez pas bien le couvercle du filtre, il y aura une fuite d'eau.
7. Refermez la trappe.

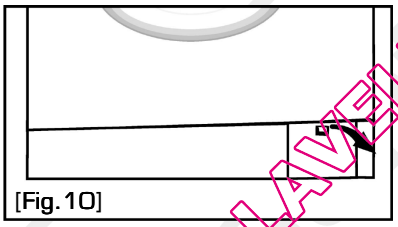
[Fig.10]

[Fig.11]

QUELLAVELINGE.COM

Le siphon du compartiment assouplissant

• Retirez le bac à produits comme indiqué ci-dessus. Retirez le couvercle du siphon et nettoyez les résidus d'assouplissant à l'aide d'une petite brosse.
• Replacez le siphon correctement dans son logement.

Que faire en cas de panne

Un mauvais fonctionnement peut être dû à un problème mineur que vous pouvez résoudre vous-même à l'aide des instructions ci-dessous. Avant d'appeler le service après-vente de votre magasin, procédez aux vérifications suivantes :

Problèmes	Causes possibles	Solutions
L'appareil ne fonctionne pas (l'écran d'affichage est éteint).	L'appareil n'est pas branché.	Branchez l'appareil sur une prise secteur.
	Le fusible est défectueux.	Remplacez le fusible.
	Il y a une panne de courant.	Vérifiez qu'il y a du courant.
	Le bouton de sélection des programmes est sur la position « O » (arrêt).	Tournez le bouton de sélection des programmes sur un programme.
L'appareil ne se remplit pas d'eau.	Le robinet d'arrivée d'eau est fermé.	Ouvrez le robinet d'arrivée d'eau.
	Le tuyau d'arrivée d'eau est plié.	Vérifiez que le tuyau d'arrivée d'eau n'est pas plié.
	Le tuyau d'arrivée d'eau est obstrué.	Nettoyez les filtres situés aux deux extrémités du tuyau d'arrivée d'eau (reportez-vous au paragraphe « Nettoyage et entretien » de ce manuel).
	Le hublot est mal fermé.	Fermez le hublot correctement : vous devez entendre un « clic ».
L'appareil ne vidange pas.	Le tuyau de vidange est obstrué ou plié.	Vérifiez que le tuyau de vidange n'est pas obstrué ou plié.
	Le filtre de la pompe de vidange est obstrué.	Nettoyez le filtre de la pompe de vidange (reportez-vous au paragraphe « Nettoyage et entretien » de ce manuel).
	Le linge est mal réparti à l'intérieur de l'appareil.	Répartissez le linge correctement à l'intérieur de l'appareil. Veillez à laver ensemble des grosses pièces et des petites pièces de linge.
L'appareil vidange dès qu'il est rempli.	L'extrémité du tuyau de vidange est trop basse par rapport à l'appareil.	Placez le tuyau de vidange à une hauteur adaptée (reportez-vous au paragraphe « Raccordement du tuyau de vidange » dans la section « RACCORDEMENTS »).

QUELAVELINGE.COM

Problèmes	Causes possibles	Solutions
L'appareil vibre ou tremble.	Les pieds de l'appareil sont mal réglés.	Mettez le lave-linge à niveau en réglant correctement les pieds.
	Les vis de bridage réservées au transport n'ont pas été retirées.	Retirez les vis de bridage réservées au transport (reportez-vous au paragraphe « Débrider l'appareil » dans la section « INSTALLATION »).
	L'appareil contient une petite quantité de linge.	
	Vous avez introduit une quantité excessive de linge dans l'appareil ou le linge est mal réparti.	Ne dépassez pas la capacité maximum de linge recommandée pour chaque programme (voir le tableau des programmes) et répartissez le linge correctement à l'intérieur de l'appareil.
	L'appareil est en contact avec un objet, un mur ou un meuble.	Veillez à laisser un espace libre suffisant autour de l'appareil afin qu'il n'entre pas en contact avec un objet, un mur ou un meuble.
	Vous n'avez pas utilisé de lessive adaptée.	Utilisez uniquement des lessives pour le lavage en machine.
Les résultats de lavage ne sont pas satisfaisants.	Votre linge est trop sale pour le programme que vous avez sélectionné.	Sélectionnez un programme approprié.
	La quantité de détergent utilisée n'est pas suffisante.	Utilisez une quantité plus importante de lessive en fonction du degré de salissure du linge.
	Vous avez introduit une quantité de linge supérieure à la capacité maximale recommandée.	Ne dépassez pas les capacités maximales recommandées pour chaque programme.
	L'eau de votre région est peut-être dure.	Veillez à adapter la quantité de détergent en fonction de la dureté de l'eau de votre région.
	Le linge est mal réparti dans l'appareil.	Répartissez le linge correctement à l'intérieur de l'appareil. Evitez de ne laver que des grosses pièces ; lavez des grosses pièces et des petites pièces ensemble.

QUELAVELINGE.COM

Problèmes	Causes possibles	Solutions
Formation excessive de mousse	Vous avez utilisé trop de lessive.	Dosez la lessive suivant les conseils du fabricant en tenant compte de la dureté de l'eau et de la saleté du linge.
Le linge présente des traces de détergent.	Les résidus de certains détergents non dissous dans l'eau peuvent adhérer au linge et former des taches blanches.	Effectuez un programme de rinçage seul. Mettez moins de lessive au prochain lavage.
L'essorage ne démarre pas ou démarre tardivement.	Ceci n'est pas une panne. Le système de contrôle de balourd est peut-être en cours.	Votre lave-linge est équipé d'un système anti-balourd. Il replace le linge lorsque cela est nécessaire. Dès que la répartition est effectuée, l'essorage reprend.
Vous ne voyez pas d'eau dans le tambour durant le lavage.	Ceci n'est pas une panne. L'eau se trouve dans la partie inférieure du tambour.	

Codes erreur/affichage à l'écran

Ce lave-linge contrôle le déroulement de certaines fonctions pendant le lavage. S'il détecte des anomalies, il les signale par un code erreur et/ou un symbole qui s'affichent à l'écran.

Codes erreur	Causes possibles	Solutions
E01	Le hublot n'est pas fermé correctement.	Fermez le hublot correctement : vous devez entendre un « clic ». Si le problème persiste, éteignez l'appareil, débranchez-le et contactez le service après-vente de votre magasin revendeur.
E03	La pompe de vidange est défaillante ou le filtre de la pompe est obstrué.	Nettoyez le filtre de la pompe de vidange (reportez-vous au paragraphe « Nettoyage et entretien » de ce manuel). Si le problème persiste, contactez le service après-vente de votre magasin.

QUELLAVELINGE.COM

Codes erreur	Causes possibles	Solutions
E04	Il y a une quantité d'eau excessive dans l'appareil.	L'appareil videra l'eau automatiquement. Une fois la vidange terminée, éteignez l'appareil et débranchez-le. Si le problème persiste, éteignez l'appareil et débranchez-le. Fermez le robinet d'arrivée d'eau et contactez le service après-vente de votre magasin revendeur.

Affichage à l'écran	Causes possibles	Solutions
	Coupure d'eau ou pression d'eau trop basse.	Le robinet d'eau est peut-être fermé. Contrôlez qu'il est ouvert.
		Le tuyau d'arrivée d'eau est peut-être plié. Contrôlez qu'il n'est pas plié.
		Le tuyau d'arrivée d'eau est peut-être obstrué. Nettoyez les filtres situés aux deux extrémités du tuyau d'arrivée d'eau (reportez-vous au paragraphe « Nettoyage et entretien » de ce manuel).
	La pompe de vidange est en panne ou le filtre de la pompe est bouché ou la connexion électrique de la pompe est défectueuse.	Le filtre de la pompe de vidange est peut-être obstrué. Nettoyez le filtre de la pompe de vidange (reportez-vous au paragraphe « Nettoyage et entretien » de ce manuel).
		Le tuyau de vidange est peut-être obstrué, plié ou écrasé. Contrôlez le tuyau de vidange.

QUELLAVELLINGER.COM

Si les informations de cette section ne vous aident pas à résoudre votre problème spécifique, n'effectuez aucune réparation vous-même sur l'appareil.

- Débranchez le câble d'alimentation électrique.
- Fermez le robinet d'arrivée d'eau.
- Contactez le service après-vente de votre magasin revendeur.

IMPORTANT : Seuls les techniciens de maintenance sont compétents pour effectuer des réparations sur cet appareil. Des réparations non conformes peuvent constituer un danger pour l'utilisateur et ne sont pas couvertes par la garantie.

Tableau des programmes

Programmes	Température max. (en °C)	Chargement max. (en kg)	Vitesse d'essorage max. (en tours/minute)	Temps par défaut (sans option)
Coton	95	9	1200	3h17
	60			3h25
	40			3h02
Synthétique	60	3,5	800	1h42
Soie	30	2,5	600	1h30
Laine	40	2,5	600	1h21
Rinçage	- -	9	1200	42 min
Essorage	- -	9	1200	17 min
Lavage à la main	30	2,5	600	1h33
Sport	30	3,5	800	1h16
Mix	30	3,5	800	1h32
Chemises	60	5	600	1h58
Layette	50	5	800	2h11
Quotidien 60 min	60	4	1200	1h00
Rapide 15 min	30	2	800	15 min

NOTE : la durée des programmes peut varier légèrement en fonction des variations de la tension, de la quantité et de la répartition du linge, de la pression de l'eau, etc.
Si le lave-linge perçoit un chargement déséquilibré, la durée du programme peut augmenter.

NOTE : Vous pourrez ouvrir la porte du lave-linge 2 minutes après la fin du lavage (Notez que les 2 minutes d'attente avant l'ouverture de la porte ne sont pas comprises dans la durée du programme).

QUELLAVELINGE.COM

Tableau des options

Programmes	Arrêt cuve pleine	Prélavage	Lavage rapide	Repassage facile
Coton	●	●	●	●
Synthétique	●	●	●	●
Soie	●			
Laine	●			
Rinçage	●			●
Essorage				●
Lavage à la main	●			
Sport	●	●	●	●
Mix	●			●
Chemises	●	●	●	●
Layette	●	●		●
Quotidien 60 min	●		●	●
Rapide 15 min			● (1)	●

● Option disponible (1) Activé par défaut

Tableau des consommations

Programmes	Consommation d'eau (en litres)	Consommation d'électricité (en KWh/cycle)
Coton	83	2,69
	63	1,53
	60	1,38
Synthétique	54	0,86
Soie	86	0,28
Laine	95	0,57
Rinçage	50	0,13
Essorage	-	0,04
Lavage à la main	87	0,32
Sport	48	0,2
Mix	53	0,39
Chemises	46	1,02
Layette	93	1,48
Quotidien 60 min	36	0,85
Rapide 15 min	30	0,1

QUELLAVELINGE.COM

Essentiel b

GARANTIE 3 ans GARANTIE*

Testé dans nos laboratoires

*Garantie valide à partir de la date d'achat (ticket de caisse faisant foi). Cette garantie ne couvre pas les vices ou les dommages résultant d'une mauvaise installation, d'une utilisation incorrecte, ou de l'usure normale du produit.

QUELLAVELINGE.COM

Protection de l'environnement

Ce logo apposé sur le produit signifie qu'il s'agit d'un appareil dont le traitement en tant que déchet rentre dans le cadre de la directive 2002/96/CE du 27 janvier 2003, relative aux déchets d'équipements électriques et électroniques (DEEE). La présence de substances dangereuses dans les équipements électriques et électroniques peut avoir des effets potentiels sur l'environnement et la santé humaine dans le cycle de retraitement de ce produit. Ainsi, lors de la fin de vie de cet appareil, celui-ci ne doit pas être débarrassé avec les déchets municipaux non triés. En tant que consommateur final, votre rôle est primordial dans le cycle de réutilisation, de recyclage et les autres formes de valorisation de cet équipement électrique et électronique. Des systèmes de reprise et de collecte sont mis à votre disposition par les collectivités locales (déchetteries) et les distributeurs. Vous avez l'obligation d'utiliser les systèmes de collecte sélective mise à votre disposition.

Essentiel b

Service Clientèle
Essentiel b
CRT Lesquin
Rue de la haie Plouvier
F - 59273 - FRETIN

FABRIQUÉ EN TURQUIE
SOURCING & CREATION
CRT LESQUIN
F-59273 FRETIN