SIEMENS

A	A	B
Classe d'efficacité énergétique	Classe d'efficacité de lavage	Classe d'efficacité d'essorage

LAVE-LINGE FRONT 1200T 7KG DD TR
Siemens - WM12E361FF

Version antérieure: WM12E360FF
Version ultérieure:

Code EAN: 4242003461181

gamme distribuée:

Siemens - WM12E361FF
E 12.36 ecoPerformance
Lave-linge frontal 60 cm

- Performance énergétique A+ : 20% plus économe que la classe A
- Capacité variable automatique : 1 à 7 kg
- Vitesse d'essorage : 1200 - 600 t/mn
- EcoPerformance : Des programmes optimisés en durée de cycle (express) ou consommation d'énergie (éco)
- Sélecteur monocommande pour programmes, températures et programmes spéciaux
- Programmes spéciaux: , Express 15 min, Mix, Laine/Lavage à la main, Délicat/Soie
- Display LED pour déroulement de cycle, temps restant et fin différée
- Touches sensitives: Repassage facile, Rinçage plus
- Détection mousse
- Détection antibalourd
- Signal sonore fin de cycle
- Hublot 30 cm, ouverture à 180°
- Encastrable sous plan de travail

Accessoires intégrés:

Accessoires en option:
WZ20450 : SOCLE AVEC TIROIR ET PANIER POUR WM..E
WZ10190 : PLAQUE DE RECOUVREMENT
WZ10130 : PROLONGATEUR AQUASTOP
WX975600 : Fixation au sol

Autres couleurs disponibles:

Caractéristiques
Type de produit : Pose-libre
Charnière de porte : A gauche
Couleur ou Matériau de la carrosserie : Blanc
Longueur du cordon d'alimentation électrique (cm) : 160.0
Hauteur avec top (mm) : 820
Hauteur sans top (mm) : 847
Dimensions du produit : 847 x 600 x 590
Poids net (kg) : 81.00
Volume du tambour (l) : 55
Capacité coton (kg) : 7.0

Types de consommation et de connexion
Puissance (W) : 2300
Intensité : 10
Tension (V) : 220-240
Fréquence : 50
Certificats de conformité : CE, VDE
Consommation d'énergie en kWh (kWh) : 1.05
Consommation d'eau (l) : 47
Consommation d'eau annuelle totale (l) : 9400
Consommation d'énergie annuelle totale (kWh) : 210

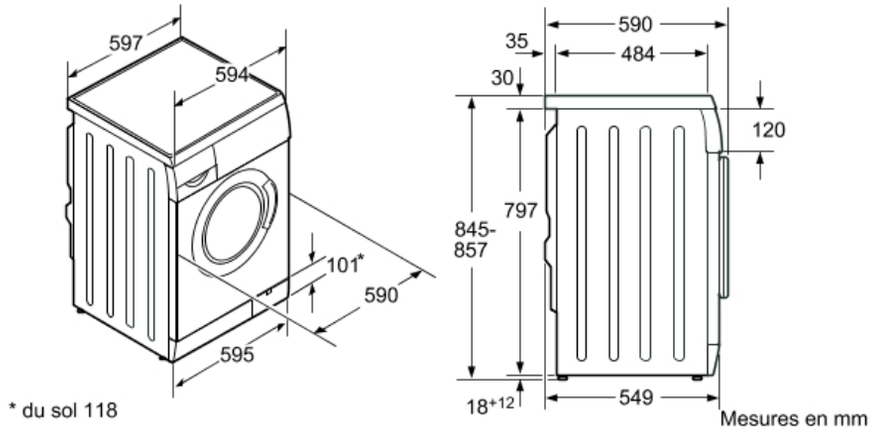

QUELLAVELINGE.COM