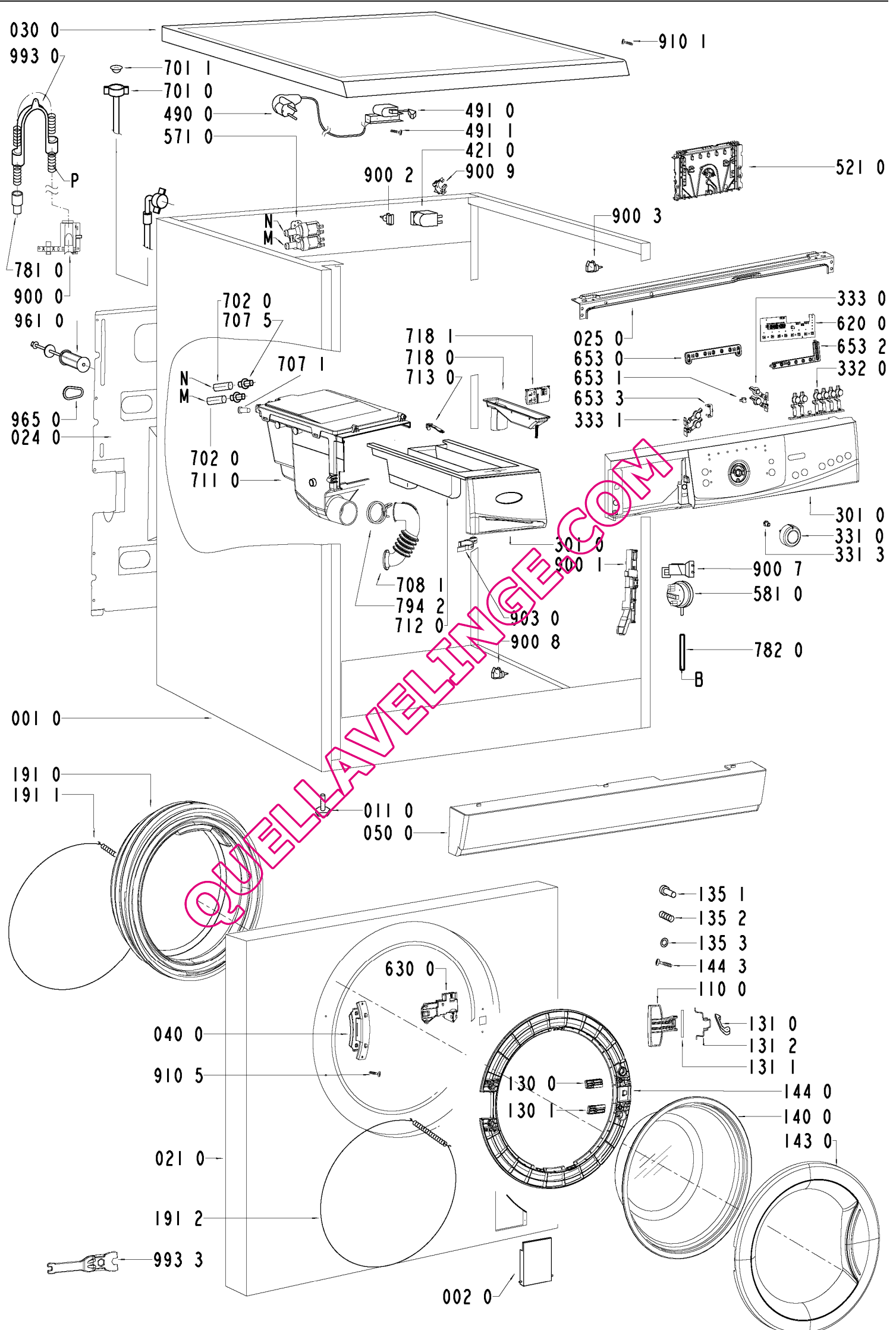

QUELLAVELINGE.COM

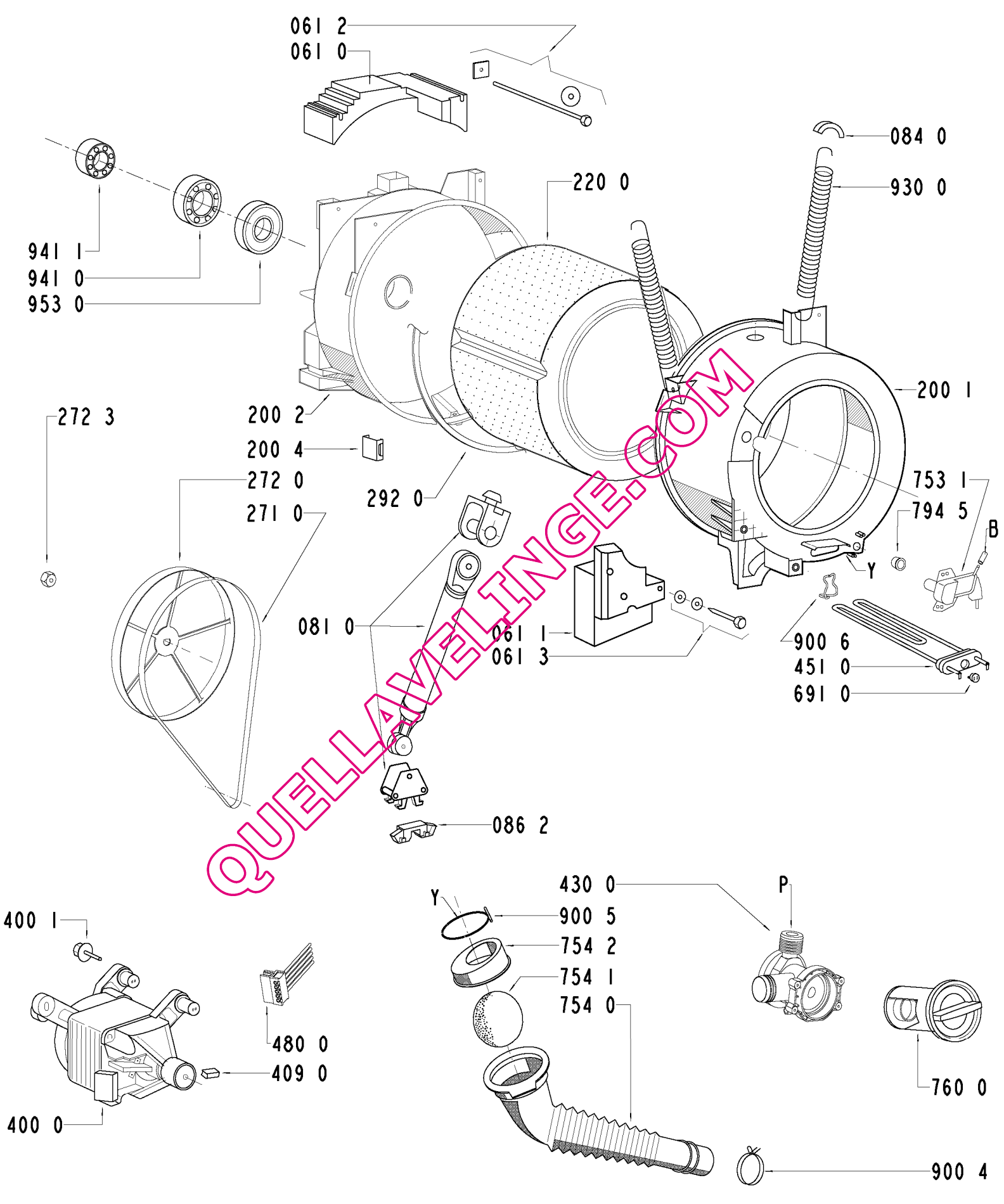

QUELLAVELINGE.COM