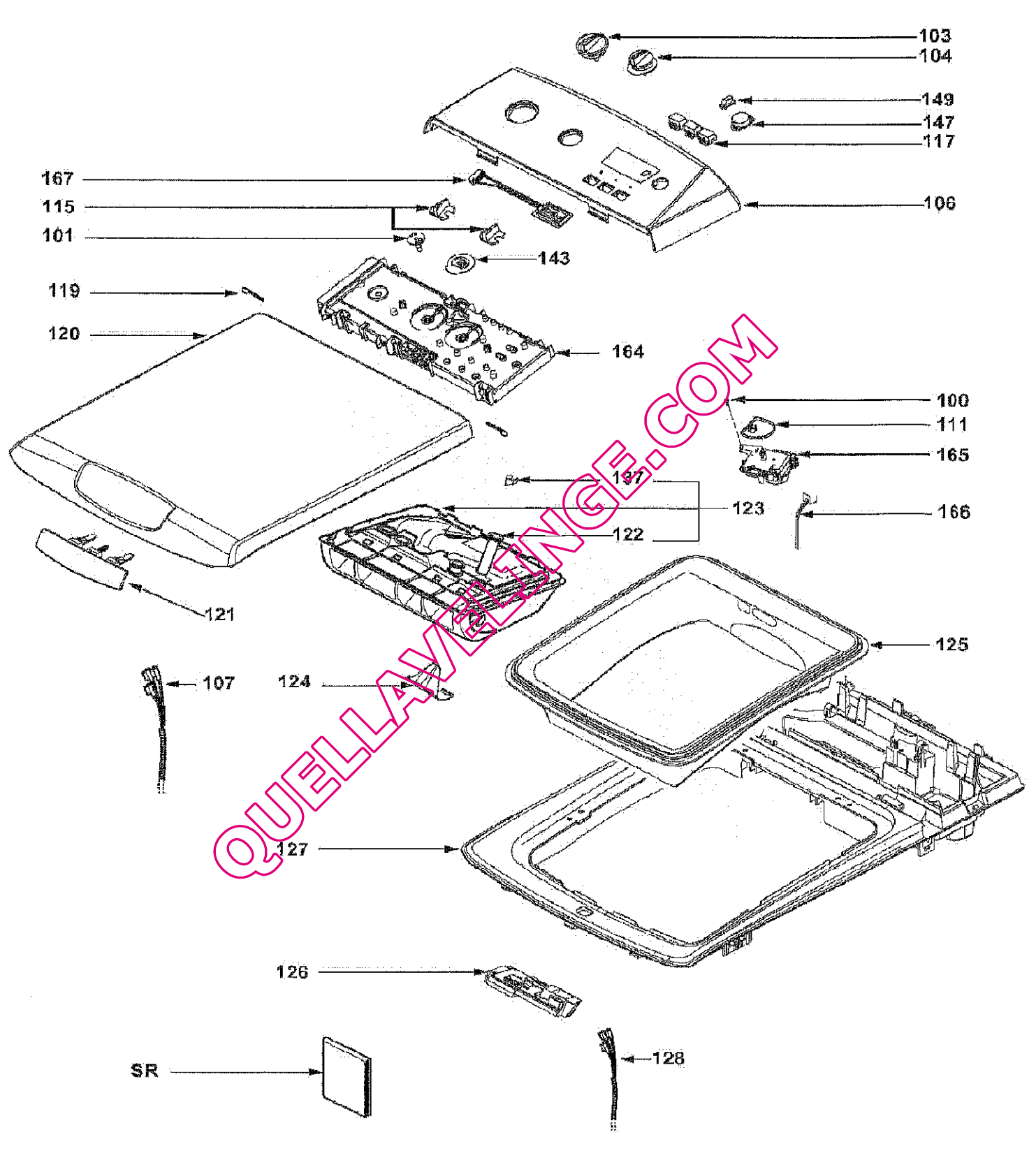

QUELLAVELINGE.COM

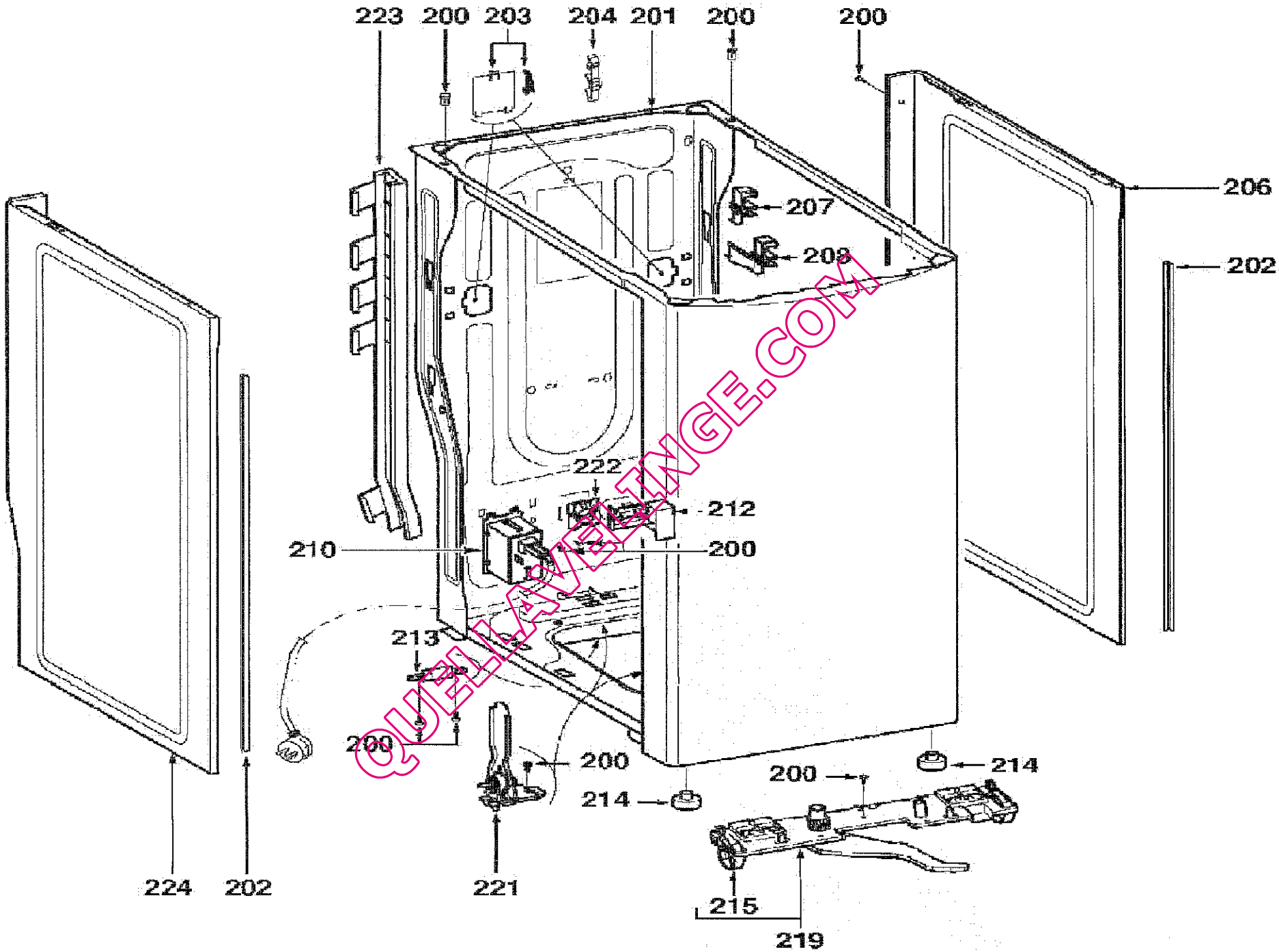

QUELLAVELINGE.COM

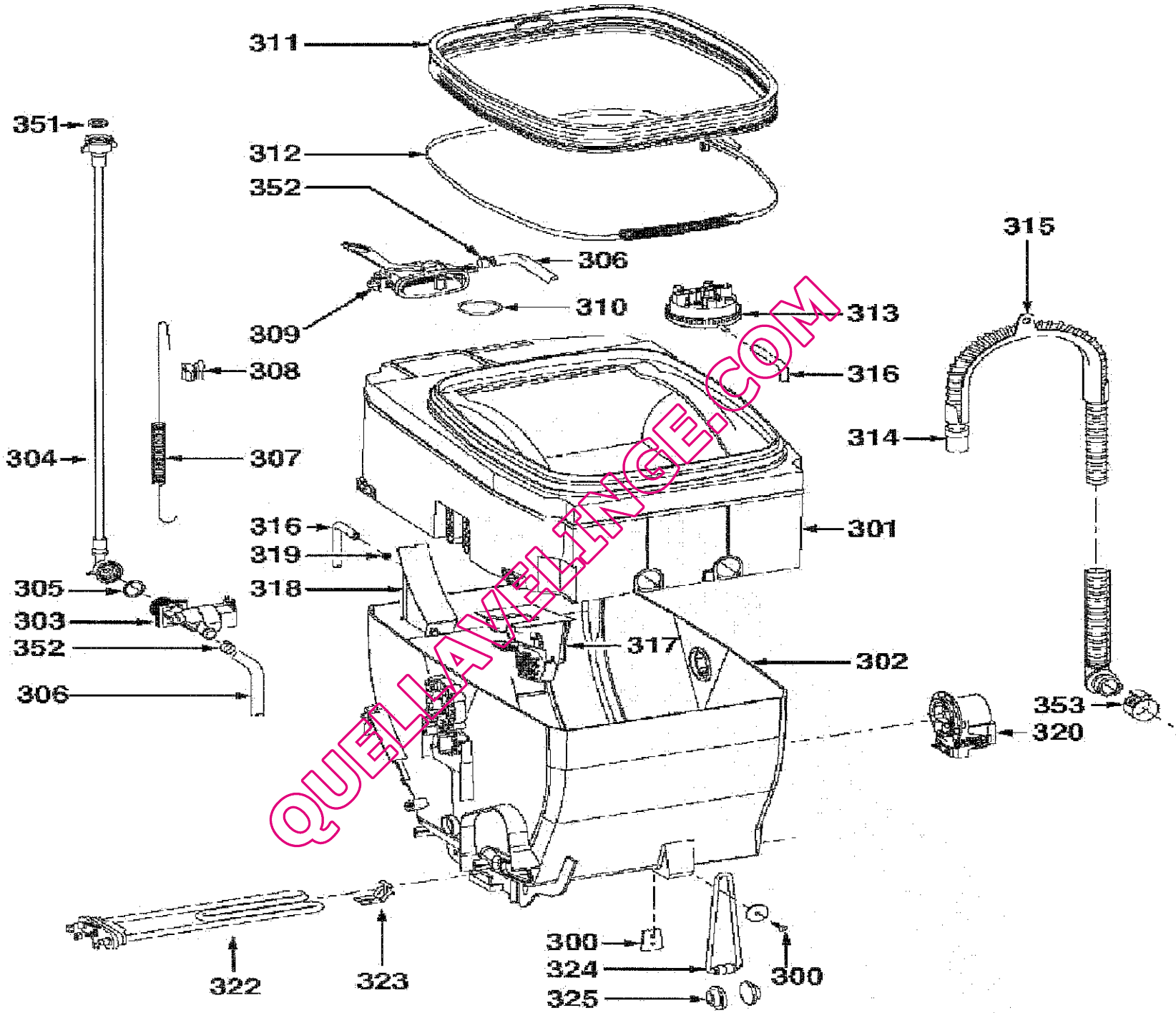

QUELLAVELLINGE.COM

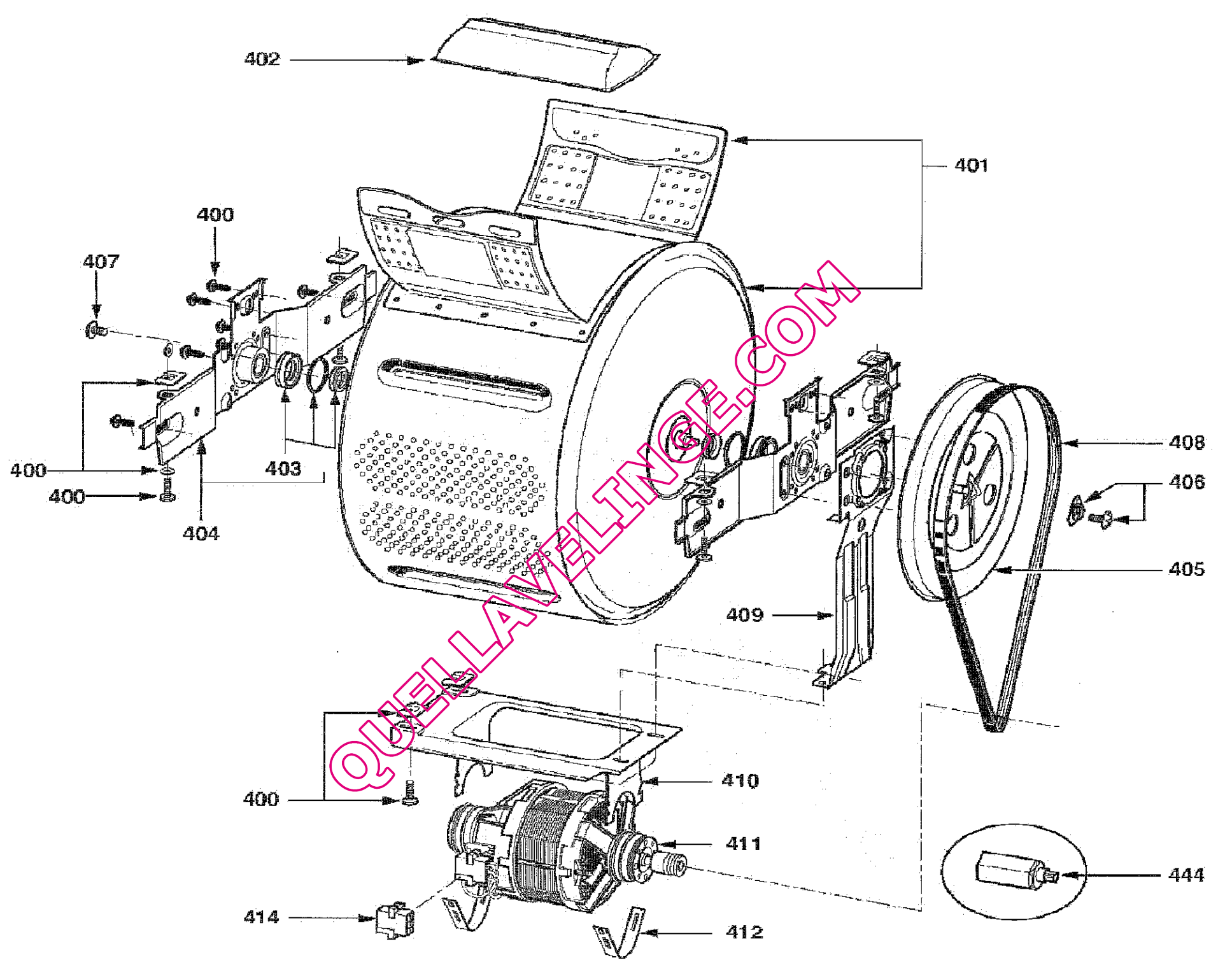

QUELLAVELINGE.COM