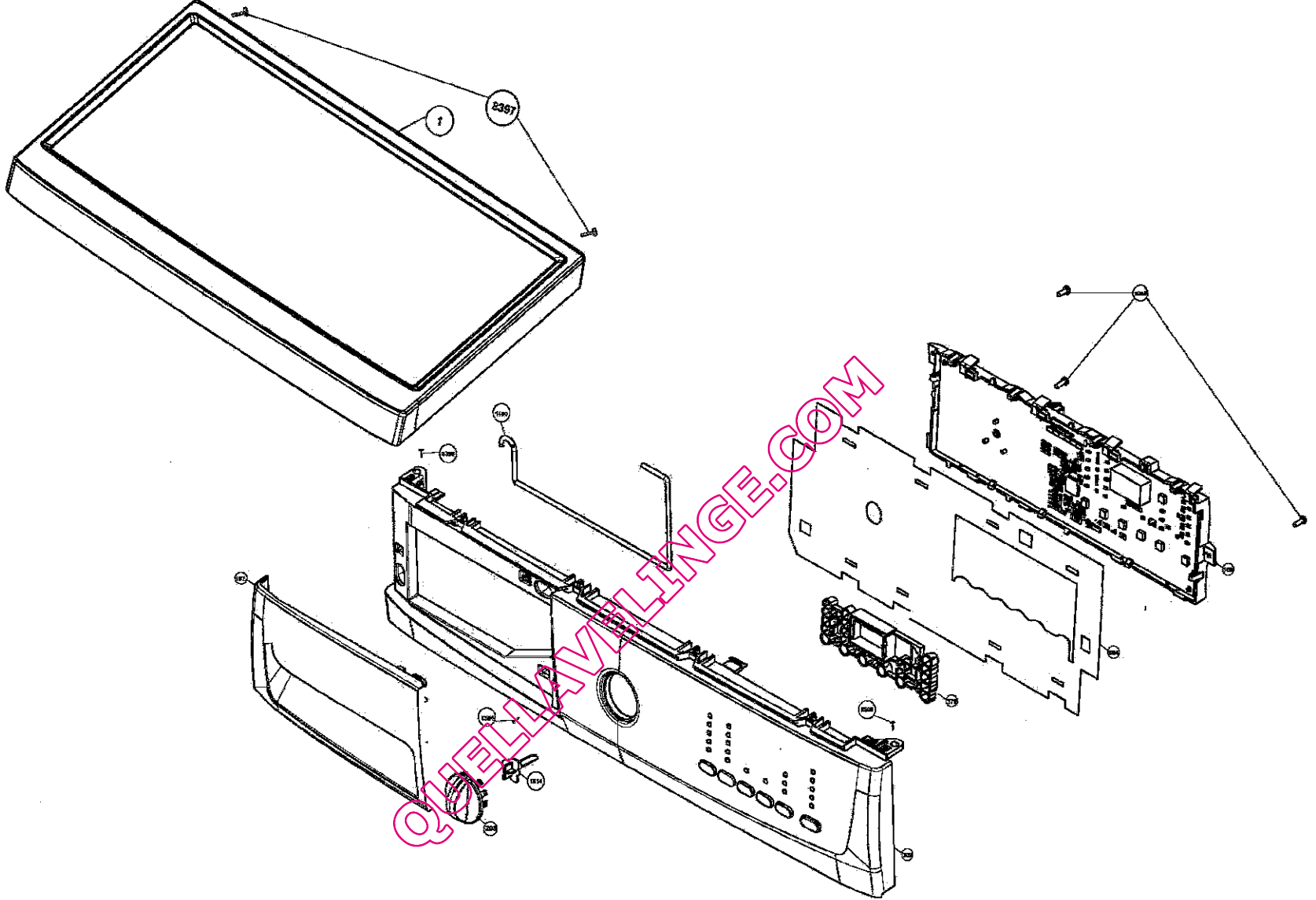

QUELLAVALLINGE.COM

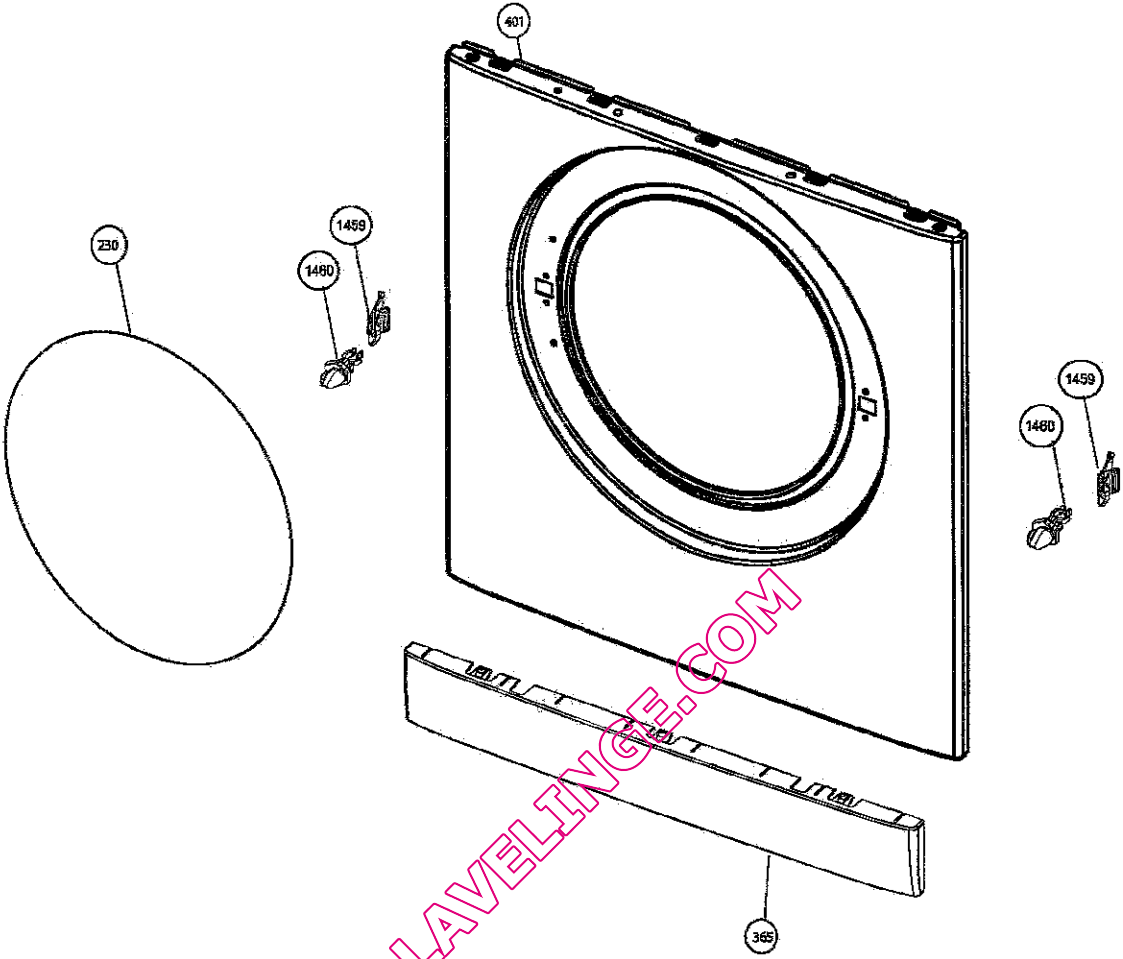

LAVELINGE.COM

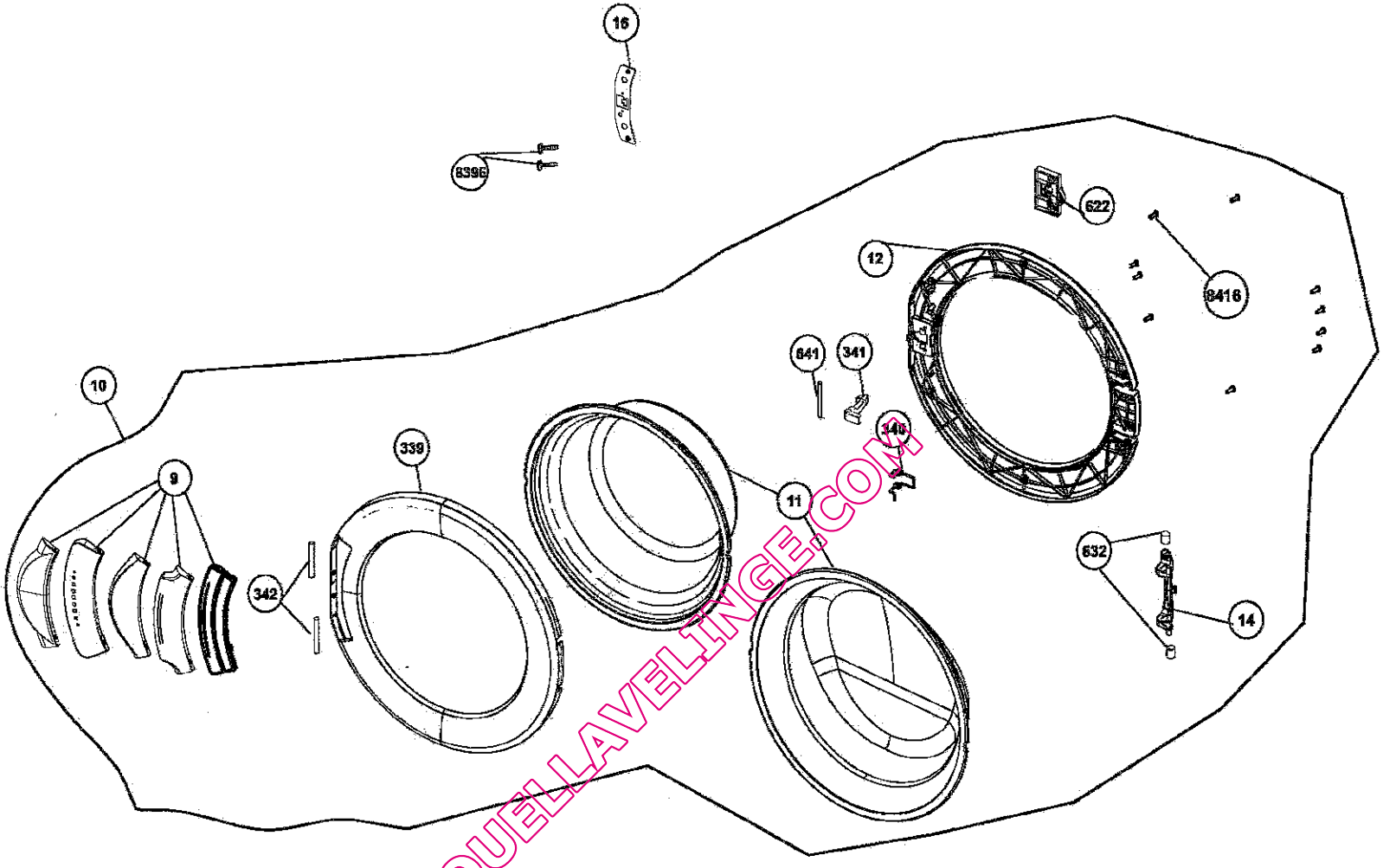

QUELLAVELINGE.COM

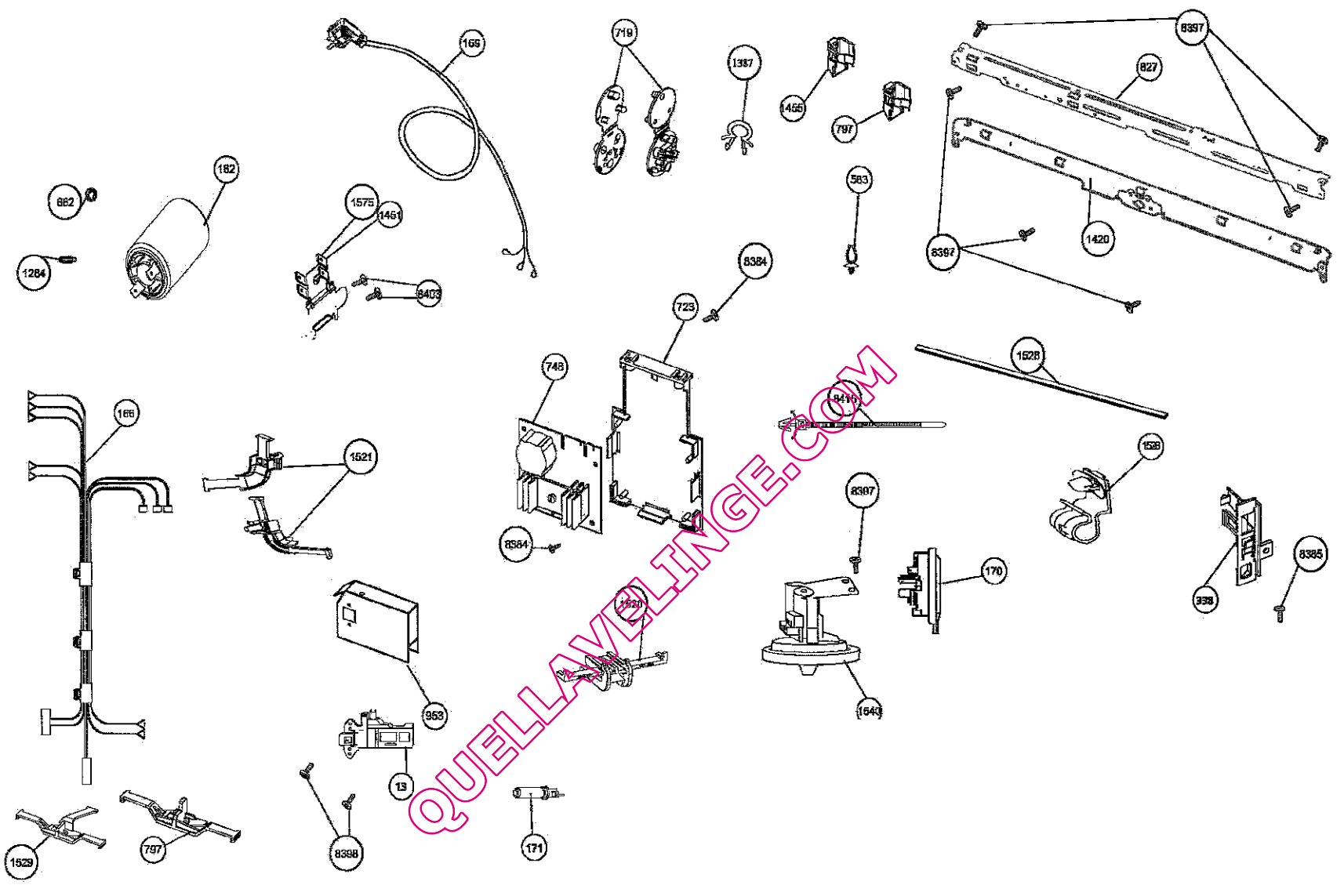

QUELLAVELINGE.COM

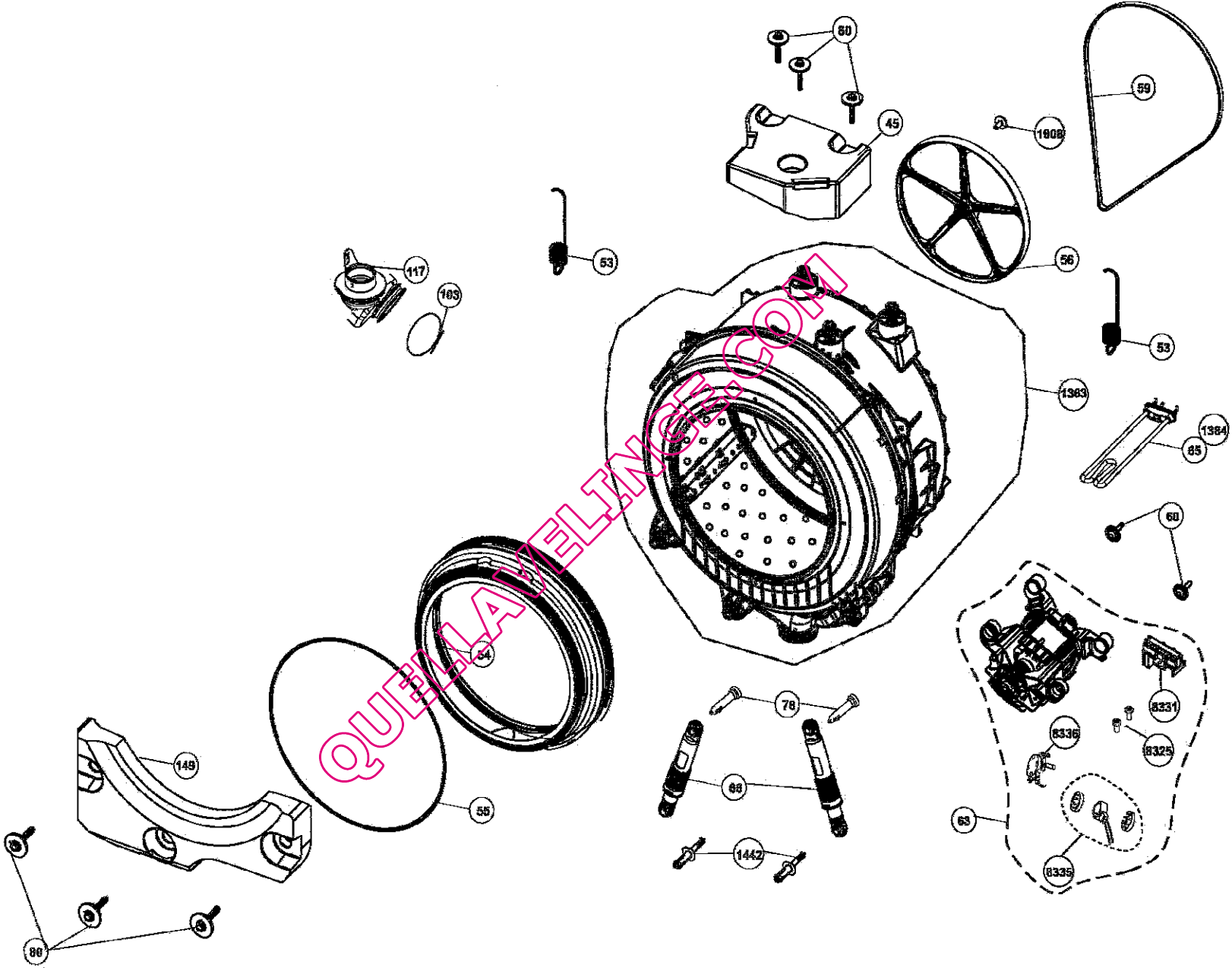

QUELLAVELINGE.COM

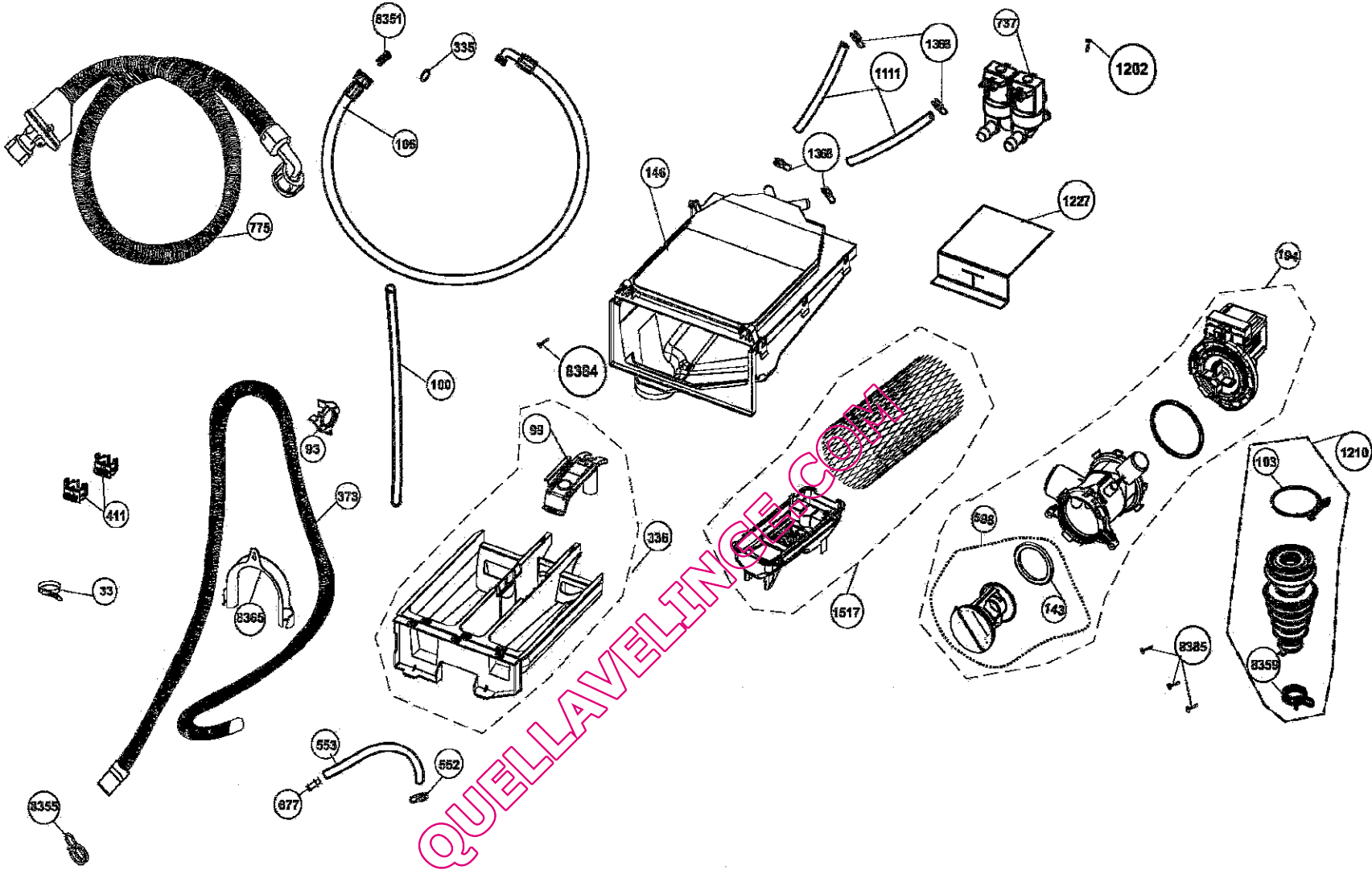

QUELLAVELINGE.COM

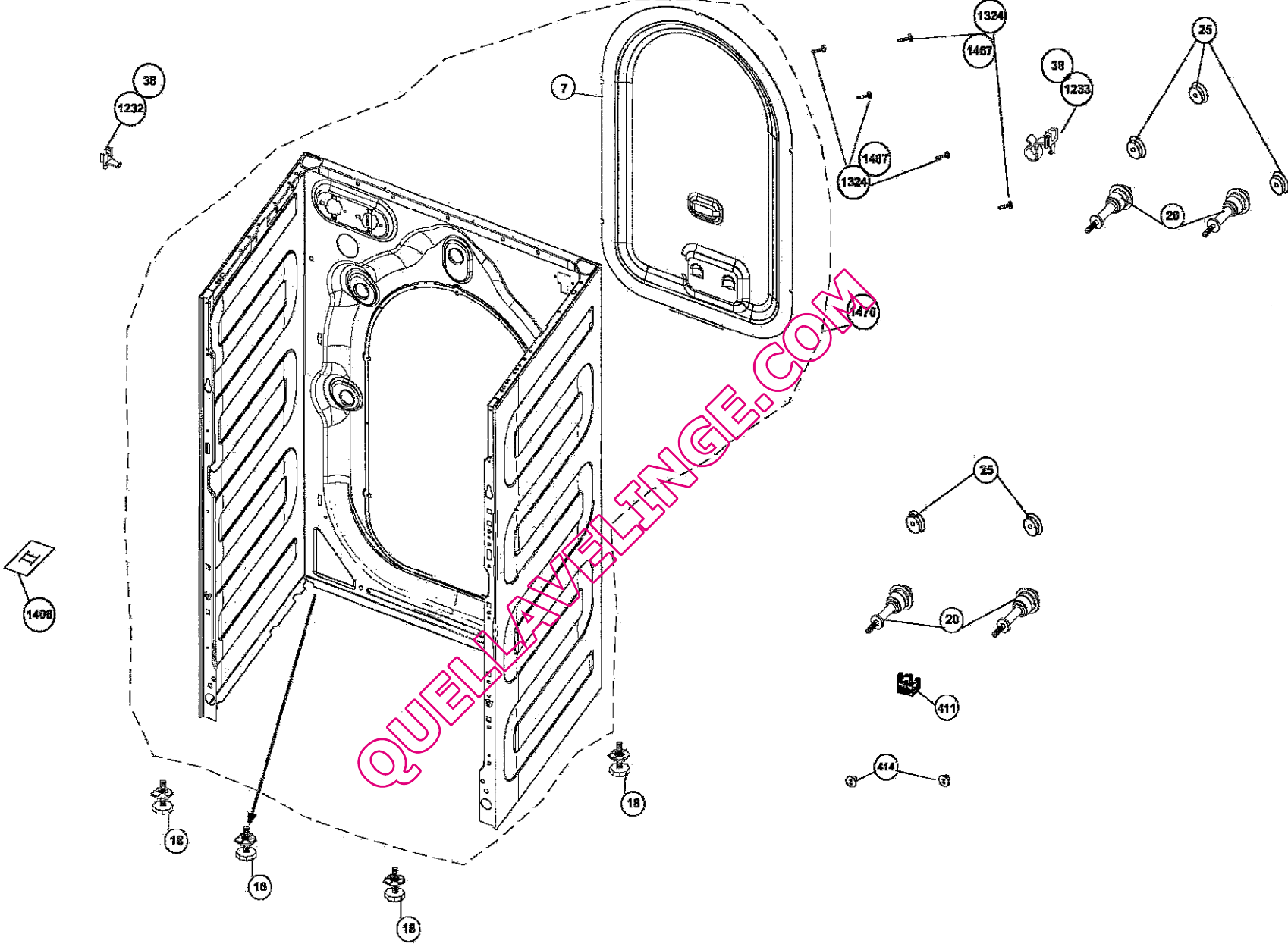

QUELLAVELINGE.COM