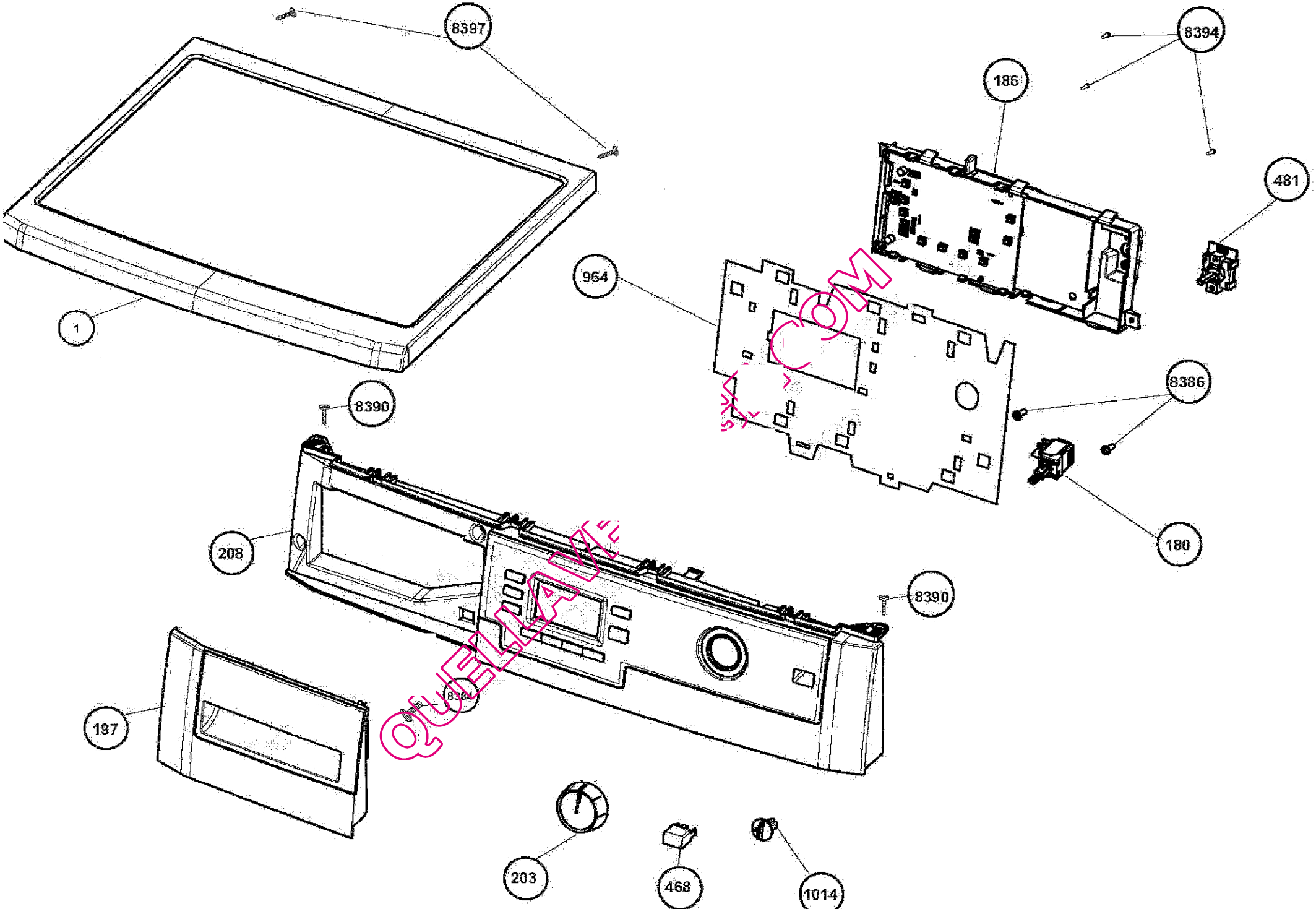
8397
8394
186
481
964
1
8386
8390
180
208
8390
197
8384
203
468
1014

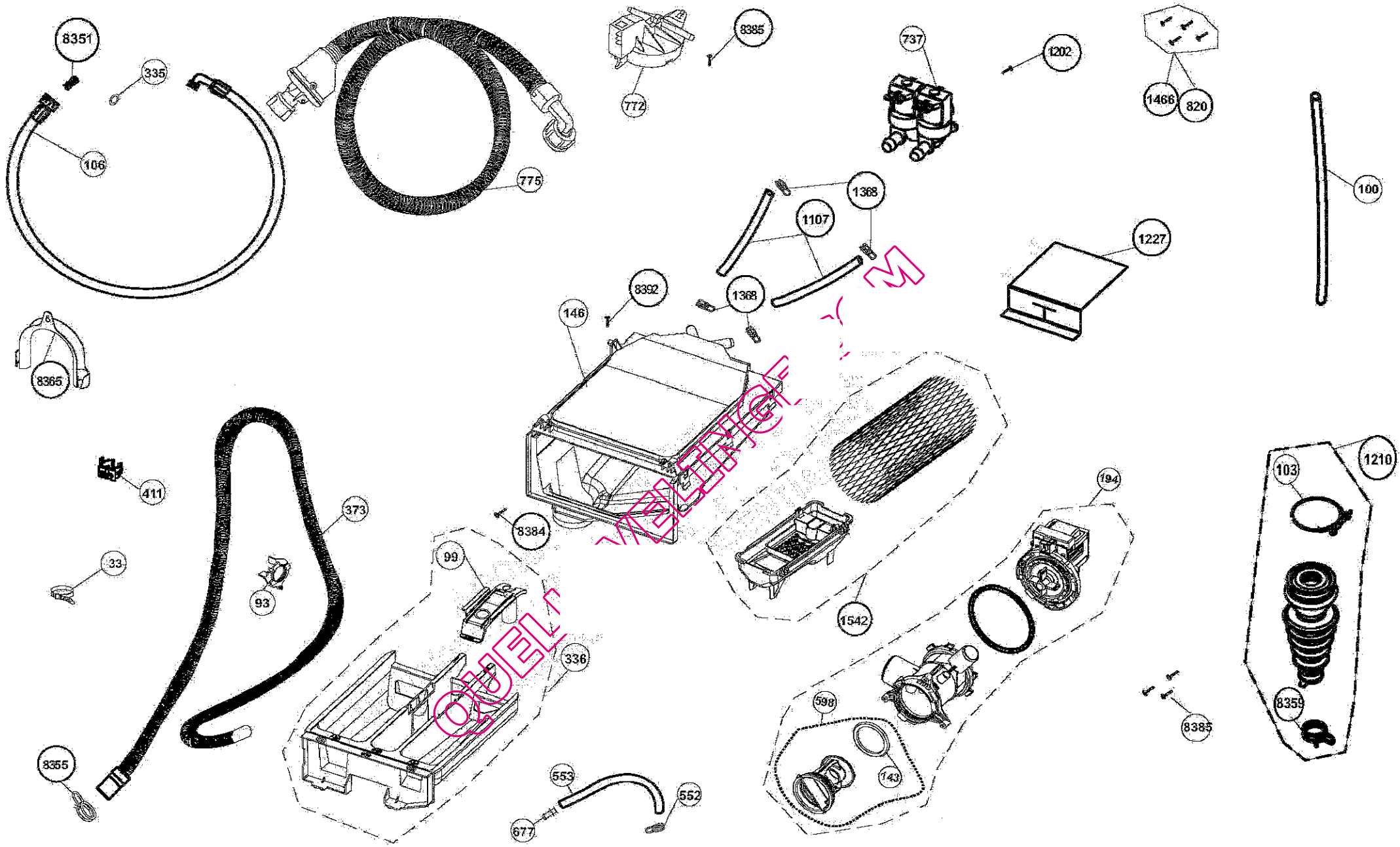
8351
335
106
775
8385
772
737
1202
1466
820
100
1368
1107
1227
8392
146
1368
8365
411
373
8384
33
93
99
336
1542
194
1210
103
8359
598
143
8385
8355
553
552
677

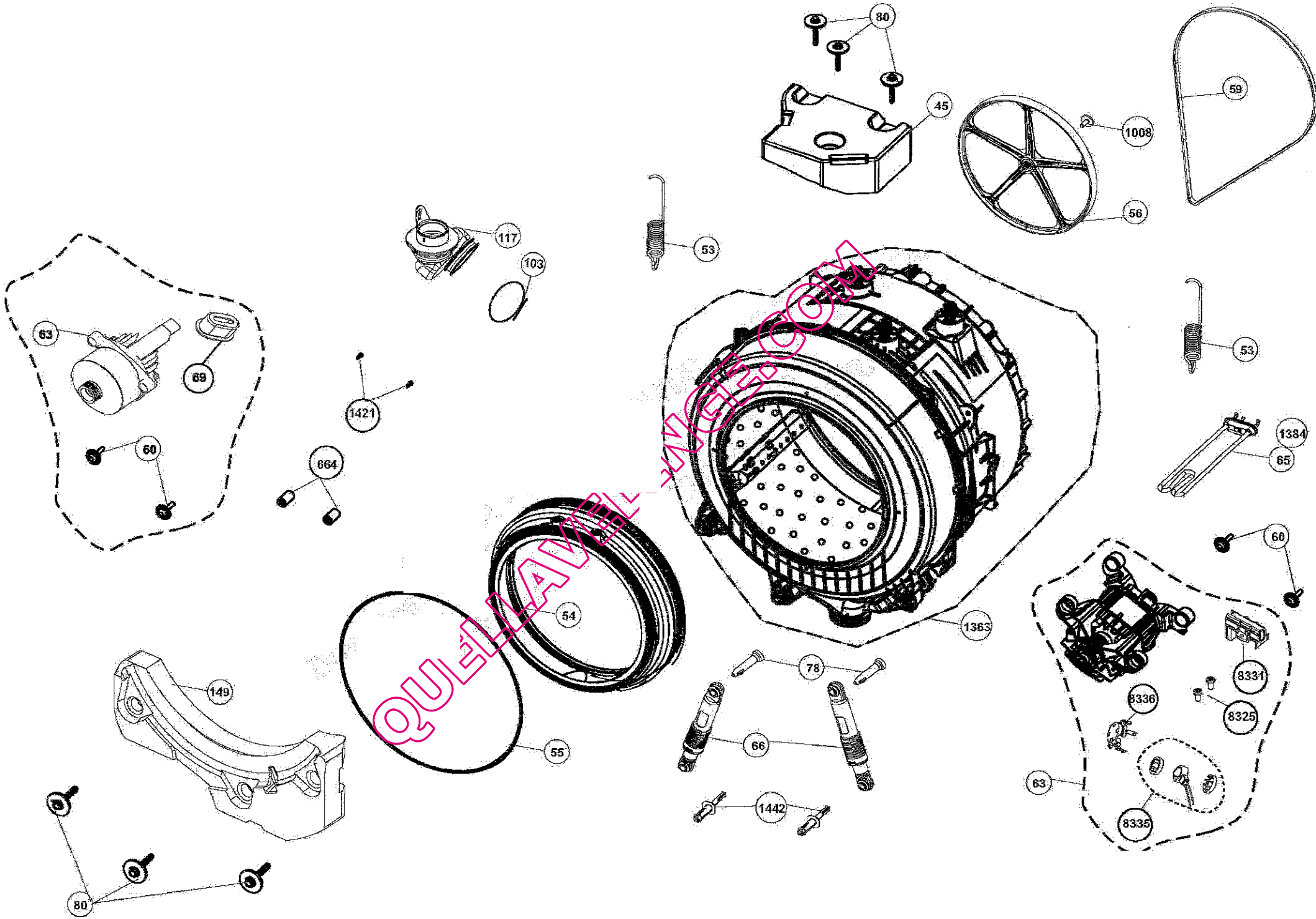

QUELLAVELLWGE.COM

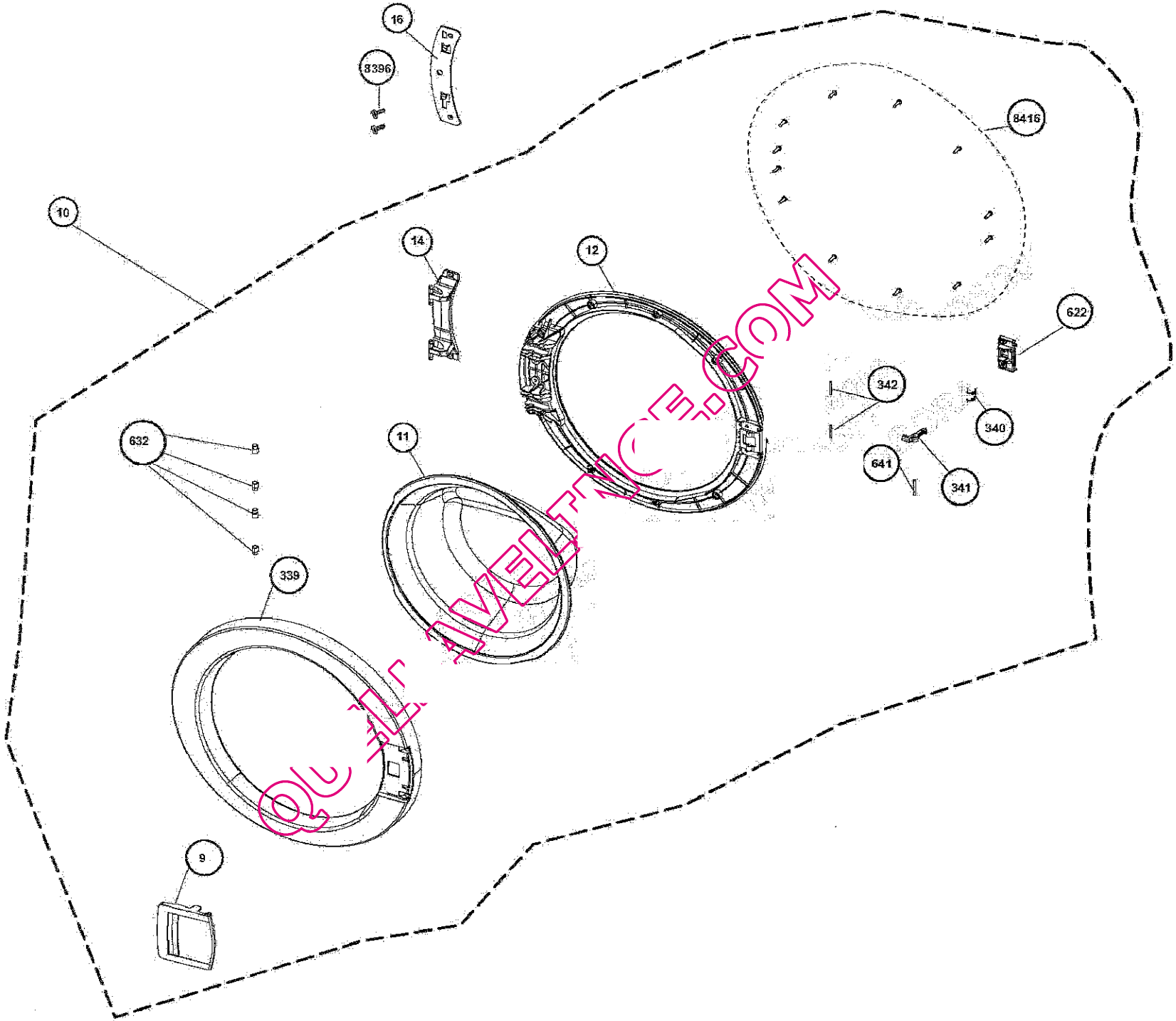

QC TECHNICIAN

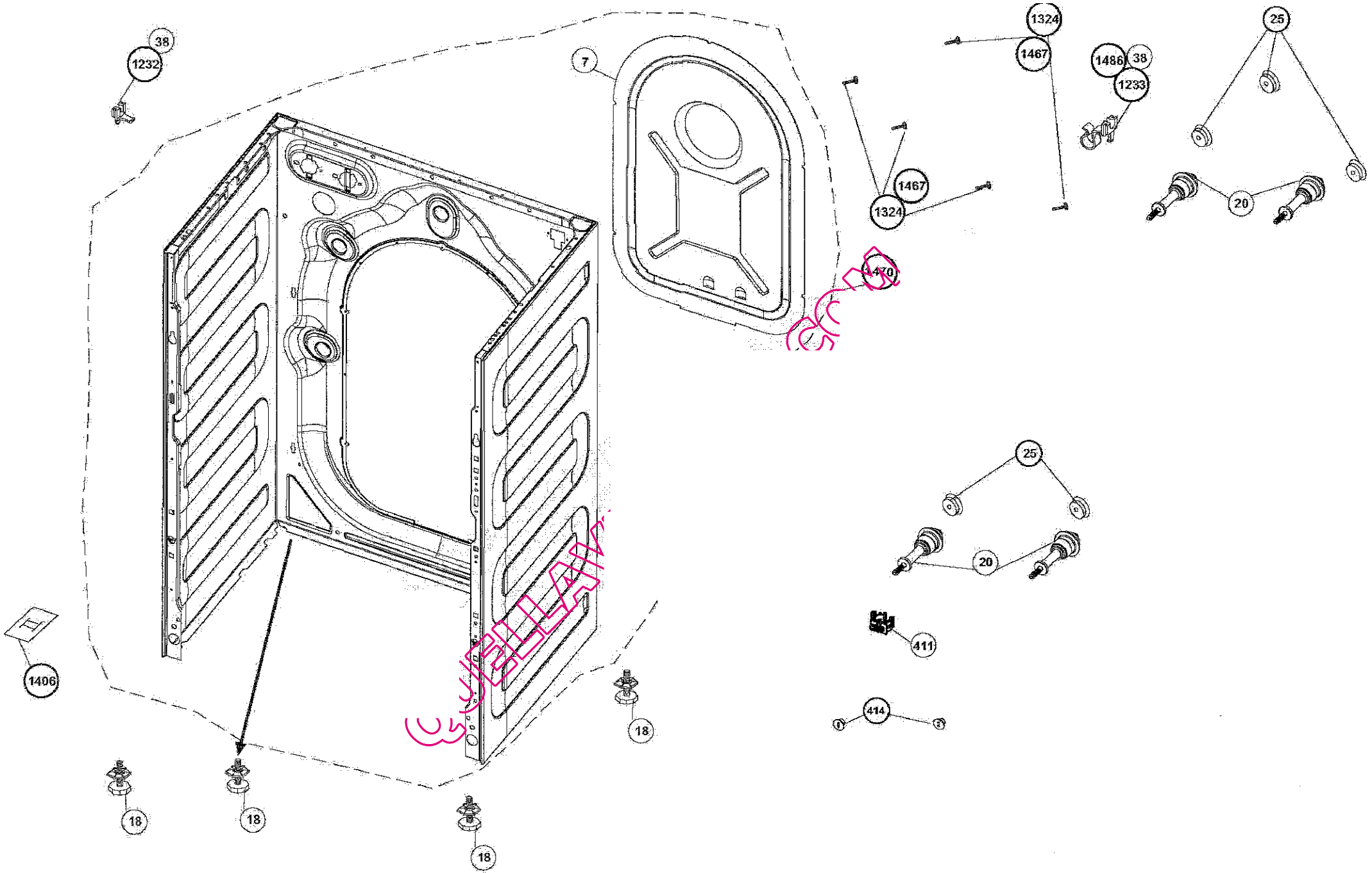
38
1232
7
1324
1467
1486
38
1233
25
1467
1324
20
1470
25
20
411
414
1496
18
18
18
18

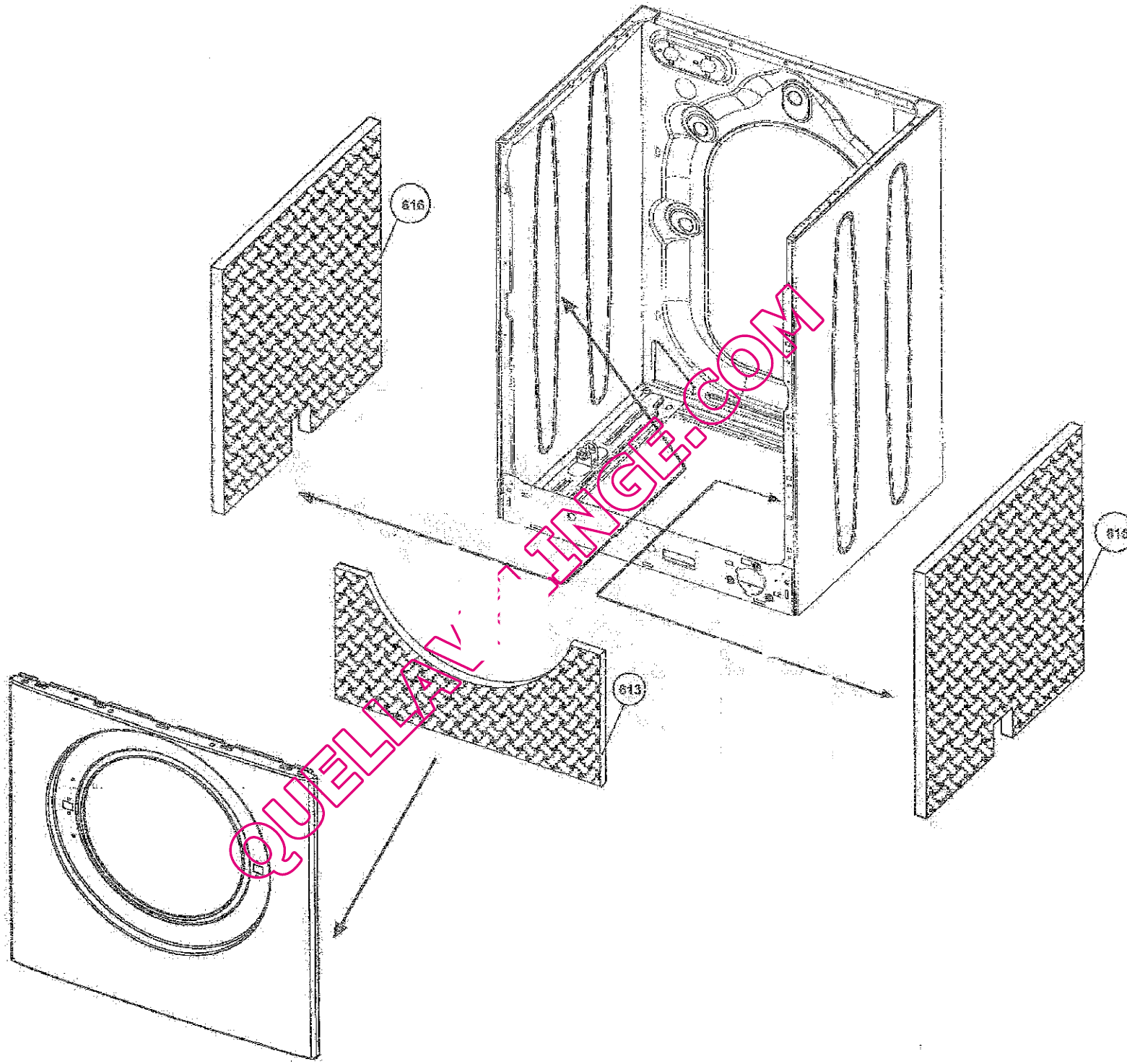

QUELLAV INGE.COM

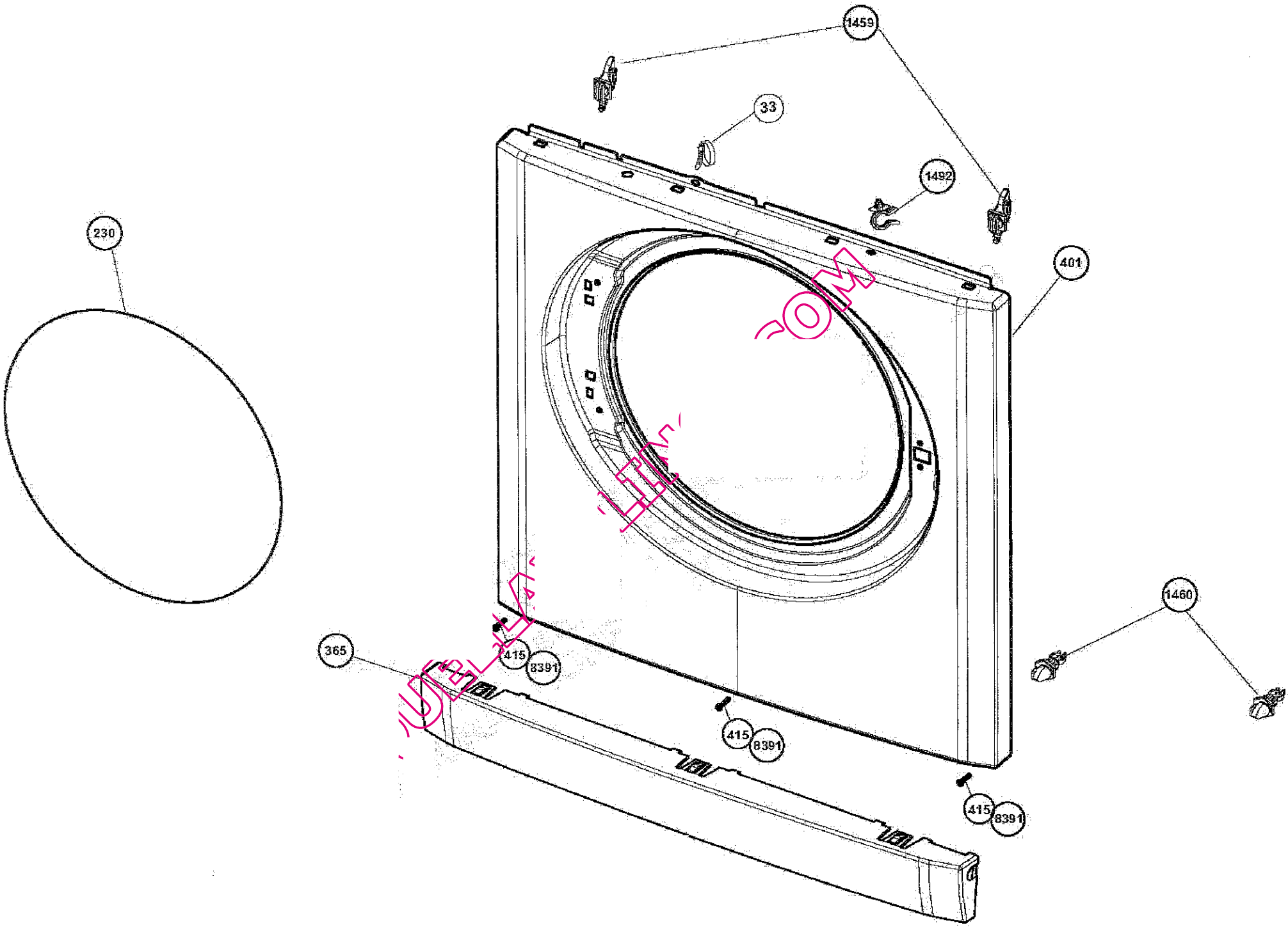
1459
33
1492
230
401
1460
365
415
8391
415
8391
415
8391

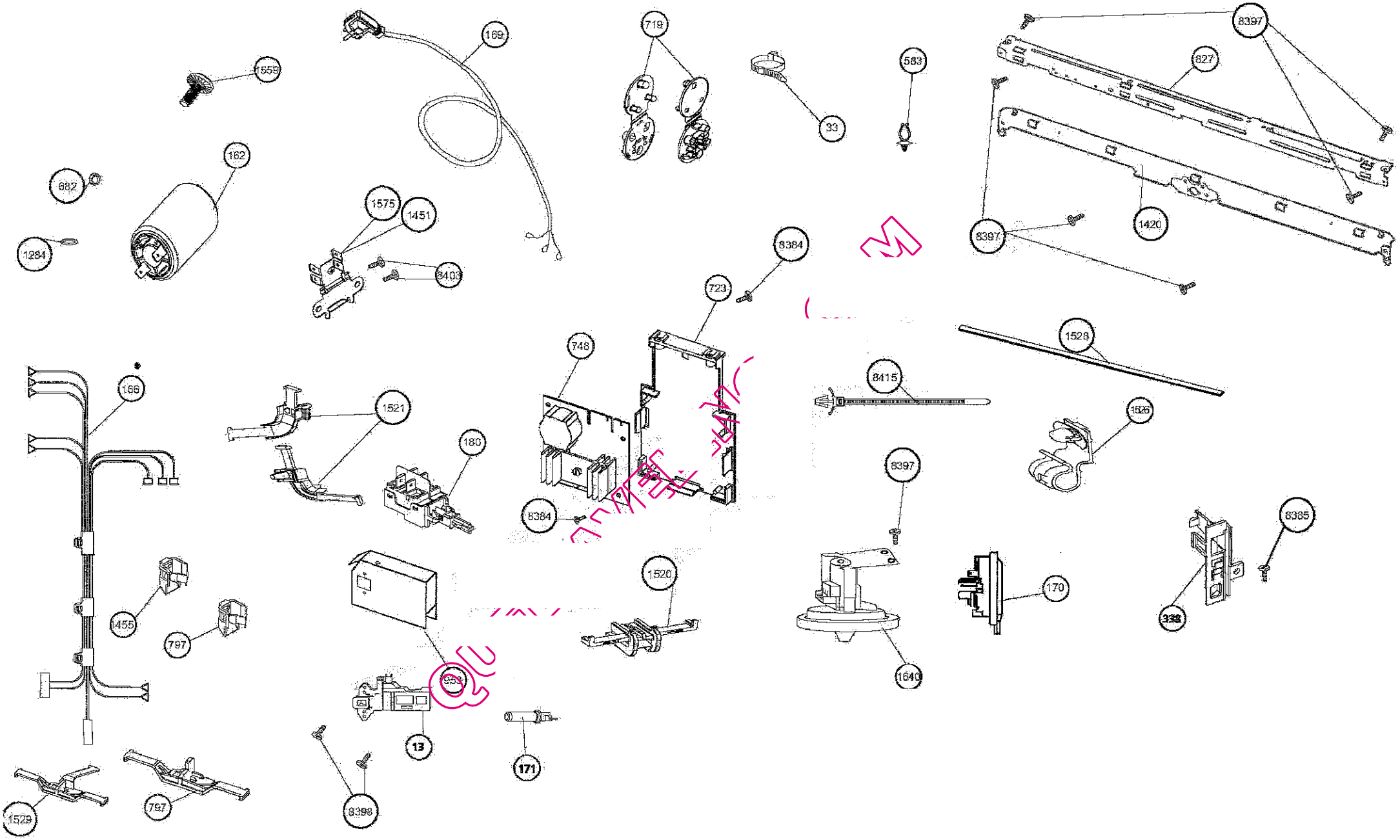
1559
169
719
583
33
8397
827
162
682
1575
1451
1420
1284
8403
8384
723
748
1528
166
1521
8415
1526
180
8397
8384
8385
1520
170
1455
797
338
1640
13
171
1529
797
8398